KSYRIUM SL 08 (Drahtreifen-Version)

EINSATZBEREICH: Ausschliesslich an Strassen-Rennräder n. V on jeglicher anderer V erwendung, etwa an einem T andem, einem Querfeldein-Rad oder Mountainbike, wird dringend abgeraten. Diese erfolgt auf alleinige Verantwortung des Benutzers und führt zu sofortigem V erlust der Mavic-Garantie.

LAUFRAD-GEWICHT (ohne Schnellspanner):

VR:	645 g
HR M10:	855 g
HR ED10:	840 g

BESTELLNUMMERN:

	Weltweit	USA
VR:	996 118 10	995 717 10
HR M10:	996 119 11	995 718 11
HR ED10:	996 120 12	995 719 12
Paar M10:	995 720 14	995 720 14
Paar ED10:	996 121 14	995 721 14

FELGE

BESTELLNUMMERN:

Drahtreifen-Version:	VR:	996 054 10
	HR:	996 054 13

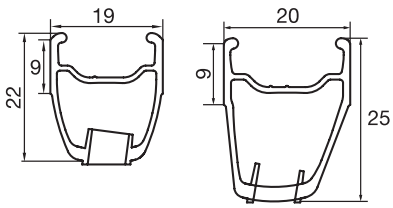

VENTILLOCH:

Ø: 6,5 mm
Ventillänge:
≥ 32 mm

EMPFEHLUNGEN ZU REIFENGRÖSSE UND LUFTDRUCK:

Reifengrösse: ETRTO 622 x 15C
Reifenbreite: 19 bis 28 mm

Empfohlener Luftdruck: siehe Seite 21

Tipps für das Ersetzen von HR-Felgen:
1. Legen Sie die Felge mit dem V entilloch zu Ihnen hin (2 Kör ner-Markierungen rechts vom Ventilloch)
2. Die Speiche rechts vom Ventilloch wird an der markierten Stelle am r echten Nabenflansch eingehängt

NABEN

PFLEGETIPPS: Mit einem trockenen Lappen reinigen; bei Bedarf auch mit Seifenwasser.
Vom Gebrauch eines Hochdruckreinigers wird dringend abgeraten!

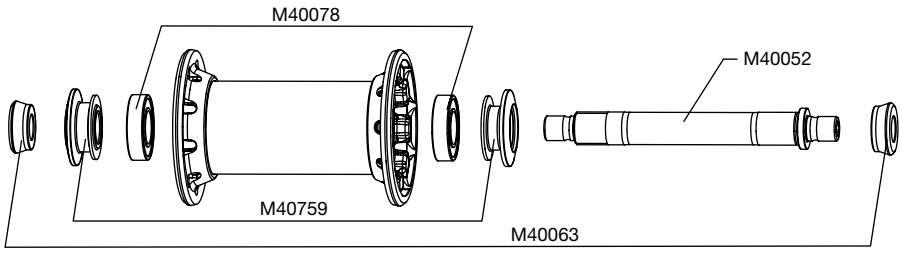

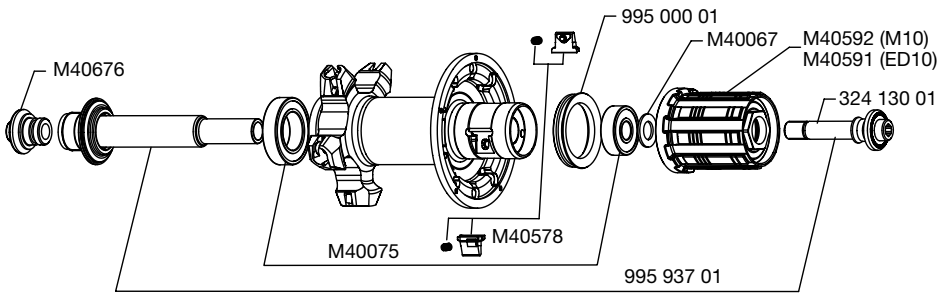

SPEICHEN

BESTELLNUMMERN UND SPEICHEN-LÄNGEN:	VR:	324 178 01 (je 11 Stück, Länge: 284,5 mm, mit integrierten Speichennippeln)
	HR rechts:	324 179 01 (je 10 Stück, Länge: 275 mm, mit integrierten Speichennippeln)
	HR links:	324 180 01 (je 10 Stück, Länge: 298,5 mm, mit integrierten Speichennippeln)

EIGENSCHAFTEN:
Schwarze, gerade Aero-Speichen aus Zicral mit integrierten, selbstsichernden M7-Speichennippeln

EINSPEICHUNG:
VR: radial
HR: Isopulse

SPEICHENSPANNUNG:
VR: 110 bis 130 kg
HR rechts: 120 bis 140 kg

ZUBEHÖR

IM LIEFERUMFANG ENTHALTEN:

- VR-Schnellspanner (BR 601): M40149
- HR-Schnellspanner (BR 601): M40150
- Speichenmagnet: M40540 (beim Vorderrad)
- Lagereinstellschlüssel: M40123 (beim Hinterrad)
- Spezial-Speichenschlüssel: M40494 (beim Hinterrad)
- ED10-Verschlussring für 12er-Abschlussritzel: M40640 (beim ED10-HR)
- Bedienungsanleitung und Garantiekarte

WARTUNG

Austausch der VR-Achse und -Lager	siehe MT 2005, Seite 20
Austausch der HR-Achse	siehe MT 2007, Seite 20
Wartung und Austausch des Freilaufs	siehe MT 2003, Seite 21
Austausch der HR-Lager	siehe MT 2003, Seite 22
Ersetzen von Speichen	siehe MT 2003, Seite 23
Ersetzen der Felge (VR)	siehe MT 2003, Seite 27
Ersetzen der Felge (HR)	siehe MT 2006, Seite 17

Weitere praktische Tipps zu Wartungsarbeiten und Reparaturen finden Sie im Internet unter **www.tech-mavic.com**

KSYRIUM SL 08 (Schlauchreifen-Version)

EINSATZBEREICH: Ausschliesslich an Strassen-Rennräder n. V on jeglicher anderer V erwendung, etwa an einem T andem, einem Querfeldein-Rad oder Mountainbike, wird dringend abgeraten. Diese erfolgt auf alleinige Verantwortung des Benutzers und führt zu sofortigem Verlust der Mavic-Garantie.

LAUFRAD-GEWICHT (ohne Schnellspanner):

VR:	645 g
HR M10:	830 g
HR ED10:	815 g

BESTELLNUMMERN:

	Weltweit	USA
VR:	995 727 10	995 727 10
HR M10:	995 728 11	995 728 11
HR ED10:	996 122 12	995 729 12

FELGE

BESTELLNUMMERN:

Schlauchreifen-Version:	VR:	996 055 10
	HR:	996 055 13

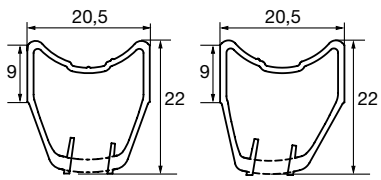

VENTILLOCH:

Ø: 6,5 mm
Ventillänge:
≥ 32 mm

EMPFEHLUNGEN ZU REIFENGRÖSSE UND LUFTDRUCK:

Reifengrösse:
ausschliesslich Schlauchreifen
entsprechend ETRTO 622
Reifenbreite: 19 bis 23 mm

Empfohlener
Luftdruck:
siehe Seite 21

Tipps für das Ersetzen von HR-Felgen:
1. Legen Sie die Felge mit dem V entilloch zu Ihnen hin (2 Kör ner-Markierungen rechts vom Ventilloch)
2. Die Speiche rechts vom Ventilloch wird an der markierten Stelle am r echten Nabenflansch eingehängt

NABEN

PFLEGETIPPS: Mit einem trockenen Lappen reinigen; bei Bedarf auch mit Seifenwasser.
Vom Gebrauch eines Hochdruckreinigers wird dringend abgeraten!

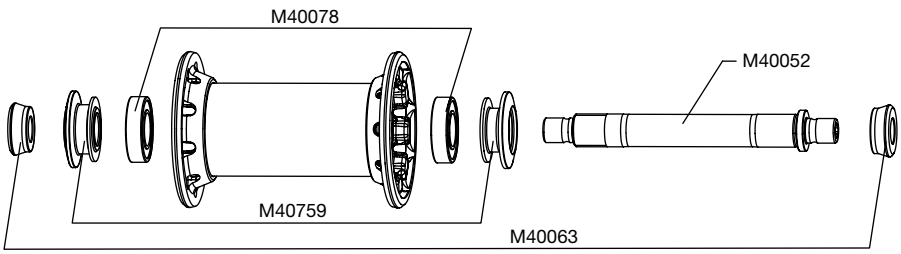

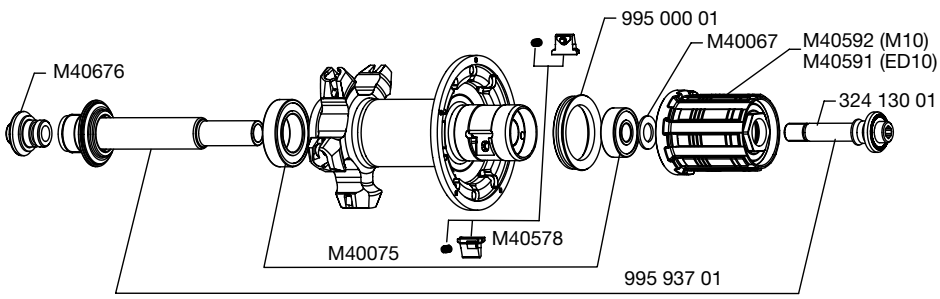

SPEICHEN

BESTELLNUMMERN UND SPEICHEN-LÄNGEN:	VR:	324 178 01 (je 11 Stück, Länge: 284,5 mm, mit integrierten Speichennippeln)
	HR rechts:	996 152 01 (je 10 Stück, Länge: 278 mm, mit integrierten Speichennippeln)
	HR links:	996 153 01 (je 10 Stück, Länge: 301,5 mm, mit integrierten Speichennippeln)

EIGENSCHAFTEN:
Schwarze, gerade Aero-Speichen aus Zicral mit integrierten, selbstsichernden M7-Speichennippeln

EINSPEICHUNG:
VR: radial
HR: Isopulse

SPEICHENSPANNUNG:
VR: 110 bis 130 kg
HR rechts: 120 bis 140 kg

ZUBEHÖR

IM LIEFERUMFANG ENTHALTEN:

- VR-Schnellspanner (BR 601): M40149
- HR-Schnellspanner (BR 601): M40150
- Speichenmagnet: M40540 (beim Vorderrad)
- Lagereinstellschlüssel: M40123 (beim Hinterrad)
- Spezial-Speichenschlüssel: M40494 (beim Hinterrad)
- ED10-Verschlussring für 12er-Abschlussritzel: M40640 (beim ED10-HR)
- Bedienungsanleitung und Garantiekarte

WARTUNG

Austausch der VR-Achse und -Lager	siehe MT 2005, Seite 20
Austausch der HR-Achse	siehe MT 2007, Seite 20
Wartung und Austausch des Freilaufs	siehe MT 2003, Seite 21
Austausch der HR-Lager	siehe MT 2003, Seite 22
Ersetzen von Speichen	siehe MT 2003, Seite 23
Ersetzen der Felge (VR)	siehe MT 2003, Seite 27
Ersetzen der Felge (HR)	siehe MT 2006, Seite 17

Weitere praktische Tipps zu Wartungsarbeiten und Reparaturen finden Sie im Internet unter **www.tech-mavic.com**

KSYRIUM SL *Black*

EINSATZBEREICH: Ausschliesslich an Strassen-Rennrädern. Von jeglicher anderer Verwendung, etwa an einem Tandem, einem Querfeldein-Rad oder Mountainbike, wird dringend abgeraten. Diese erfolgt auf alleinige Verantwortung des Benutzers und führt zu sofortigem Verlust der Mavic-Garantie.
Maximal zulässiges Gesamtgewicht (Fahrer, Fahrrad, Ausrüstung): 100 kg.

LAUFRAD-GEWICHT (OHNE SCHNELLSPANNER)

VR:	645 g
HR M10:	855 g
HR ED11:	840 g

BESTELLNUMMERN

VR:	107 970 10
HR M10:	107 971 11
HR ED11:	107 972 12
Paar M10:	107 973 14
Paar ED11:	107 974 14

FELGEN

BESTELLNUMMERN **Schwarz:** VR: 108 426 10
HR: 108 426 13

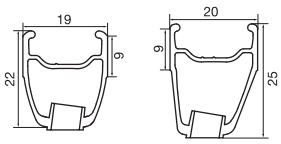

VENTILLOCH
Ø: 6,5 mm
Ventillänge: ≥ 32 mm

EMPFEHLUNGEN ZUR REIFENGRÖSSE
Reifengrösse:
ETRTO 622 x 15c
Reifenbreite: 19 bis 32 mm

Tipps für das Ersetzen von HR-Felgen:
1. Felge mit dem Ventilloch zu sich hinlegen (2 Körner-Markierungen rechts vom Ventilloch).
2. Die Speiche rechts vom Ventilloch wird am rechten Nabenflansch in die markierte Aufnahme eingelegt.

NABEN

PFLEGE-TIPPS: Mit einem trockenen Lappen reinigen; bei Bedarf auch mit Seifenwasser.
Vom Gebrauch eines Hochdruckreinigers wird dringend abgeraten!

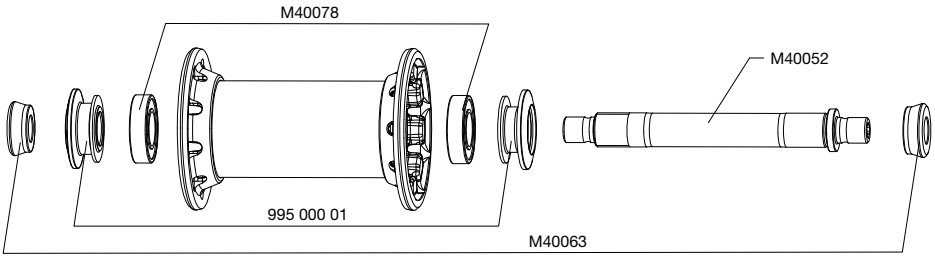

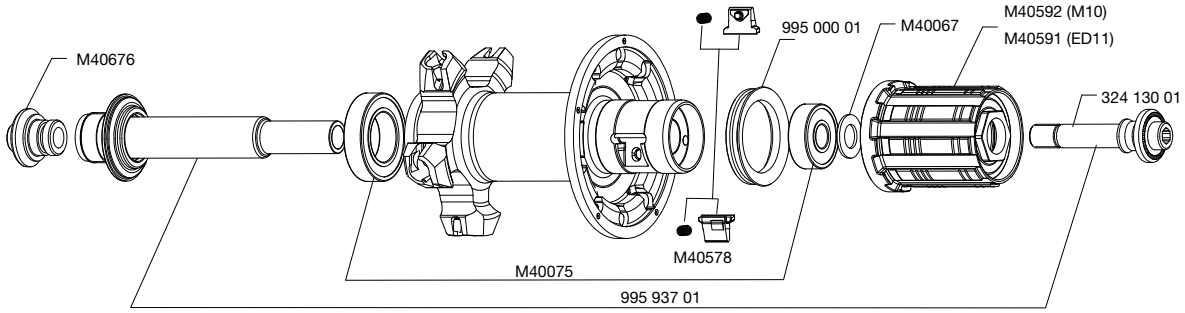

SPEICHEN

BESTELLNUMMERN UND SPEICHENLÄNGEN: **Schwarz**

VR:	324 178 01 (je 12 Stück, Länge: 284,5 mm, integrierte Speichennippel)
HR rechts:	324 179 01 (je 11 Stück, Länge: 275 mm, integrierte Speichennippel)
HR links:	324 180 01 (je 10 Stück, Länge: 298,5 mm, integrierte Speichennippel)

EIGENSCHAFTEN:
Schwarze, gerade Aero-Speichen aus Zicral mit integrierten, selbstsichernden M7-Speichennippeln

EINSPEICHUNG:
VR: radial
HR: Isopulse

SPEICHEN-SPANNUNG:
VR: 110 bis 130 kg
HR rechts: 120 bis 140 kg

ZUBEHÖR

IM LIEFERUMFANG ENTHALTEN:

- VR-Schnellspanner (BR 601): M40149
- HR-Schnellspanner (BR 601): M40150
- Speichenmagnet: M40540 (beim VR)
- Lagereinstellschlüssel: M40123 (beim HR)
- Spezial-Speichenschlüssel: M40494 (beim HR)
- ED11-Verschlussring für 12er-Abschlussritzel: 108 317 01 (beim ED11-HR)
- Bedienungsanleitung

WARTUNG

Austausch von VR-Achse und -Lagern	siehe MT 2005, S. 20
Austausch der HR-Achse	siehe MT 2007, S. 20
Wartung und Austausch des Freilaufs	siehe MT 2003, S. 21
Austausch der HR-Lager	siehe MT 2003, S. 22
Ersetzen von Speichen	siehe MT 2003, S. 23
Ersetzen von VR-Felgen	siehe MT 2003, S. 27
Ersetzen von HR-Felgen	siehe MT 2006, S. 17

Weitere praktische Tipps zu Wartungsarbeiten und Reparaturen finden Sie im Internet unter
www.tech-mavic.com