CROSSMAX SLR DISC *12 Center-Lock*

CENTER LOCK

Einsatzbereich: Ausschliesslich an Cross-country- und Cross-mountain-Mountainbikes mit Scheibenbremsen. Von jeglicher anderer Verwendung, etwa an einem Rennrad, einem Tandem oder Querfeldein-Rad, Freeride- oder Downhill-Mountainbike, wird dringend abgeraten. Diese erfolgt auf alleinige Verantwortung des Benutzers und führt zu sofortigem Verlust der Mavic-Garantie.

Maximal zulässiges Gesamtgewicht (Fahrer, Fahrrad, Ausrüstung): 85 kg.

LAUFRAD-GEWICHT (OHNE SCHNELLSPANNER)

VR:	660 g
HR:	780 g

BESTELLNUMMERN

VR:	127 762 10
HR:	127 763 13
Paar:	127 764 14

FELGEN

BESTELLNUMMERN VR: 308 613 10
HR: 308 613 13

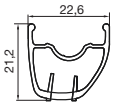

VENTILLOCH
Ø: 6,5 mm
Ventillänge: ≥ 32 mm

EMPFEHLUNGEN ZUR REIFENGRÖSSE
Reifengrösse:
entsprechend ETRTO 559 x 19c und Tubeless UST
Reifenbreite: 1,5'' bis 2,3''

Tipps für das Ersetzen von VR-Felgen:
1. Felge mit dem Ventilloch zu sich hinlegen (Körner-Markierung rechts vom Ventilloch).
2. Die Speiche rechts vom Ventilloch wird als Zugspeiche am linken Nabenflansch eingehängt.

Tipps für das Ersetzen von HR-Felgen:
1. Felge mit dem Ventilloch zu sich hinlegen (2 Körner-Markierungen rechts vom Ventilloch).
2. Die Speiche rechts vom Ventilloch wird am rechten Nabenflansch in die speziell markierte Aufnahme eingelegt.

NABEN

PFLEGE-TIPPS: Mit einem trockenen Lappen reinigen; bei Bedarf auch mit Seifenwasser.
Vom Gebrauch eines Hochdruckreinigers wird dringend abgeraten!

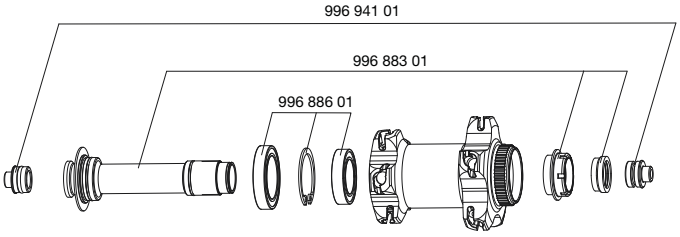

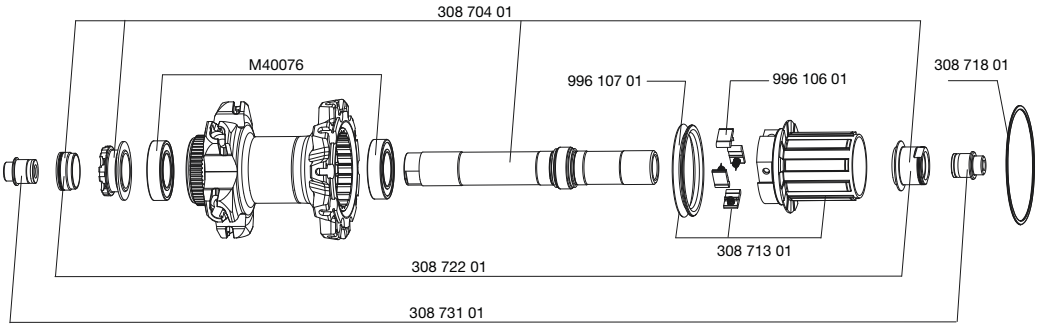

SPEICHEN

BESTELLNUMMERN UND SPEICHENLÄNGEN:

VR und HR (links):	308 642 01 (je 10 Stück + 1 mit Spezialdekor, Länge: 269 mm, mit integrierten Speichennippeln)
HR rechts:	308 641 01 (je 10 Stück, Länge: 239 mm, mit integrierten Speichennippeln)

EIGENSCHAFTEN:
Schwarze, gerade Doppeldicken-Speichen aus Zicral (je 1 pro Laufrad mit Spezialdekor) mit integrierten, selbstsichernden M7-Speichennippeln aus Aluminium.

EINSPEICHUNG:
VR: 2fach gekreuzt
HR: Isopulse

SPEICHEN-SPANNUNG:
VR links: 110 bis 135 kg
HR rechts: 115 bis 145 kg

ZUBEHÖR

IM LIEFERUMFANG ENTHALTEN:

- VR-Schnellspanner (BX 601): M40140
- HR-Schnellspanner (BX 601): M40141
- 2 UST-Ventile: 129 838 01
- 2 Mavic Laufrad-Taschen: 857 144 01
- Reduzierstücke (15 > 9 mm): 996 941 01 (beim VR)
- Achs-Adapter (12x142 mm): 308 593 01 (beim HR)
- Reduzierstücke (12 > 9,5 mm): 308 731 01 (beim HR)
- Speichenmagnet: M40540 (beim VR)
- 2 Multifunktions-Werkzeuge: 325 423 01
- Speichenschutzscheibe: 308 755 01 (beim HR)
- Bedienungsanleitung

WARTUNG

VR-Einbau-Standard ändern	siehe MT 2009, S. 25
Austausch von VR-Achse und -Lagern	siehe MT 2009, S. 27
Austausch von HR-Achse und -Lagern	siehe MT 2012, S. 20
Wartung und Austausch des Freilaufs	siehe MT 2009, S. 29
Ersetzen von Speichen	siehe MT 2003, S. 24
Ersetzen von VR-Felgen	siehe MT 2009, S. 37
Ersetzen von HR-Felgen	siehe MT 2006, S. 17

Weitere praktische Tipps zu Wartungsarbeiten und Reparaturen finden Sie im Internet unter
www.tech-mavic.com