CROSSMAX ST DISC 09 <クロスマックス ST ディスク 09>

インターナショナル
スタンダード

用法：ディスクブレーキを装備したクロスカントリー用またはクロスマウンテン用 MTB　専用。その他の使用（タンデム、ロードバイク、シクロ・クロスバイク、フリーライドまたはダウンヒルバイク等）による故障はユーザーの責任となり、マヴィックによる保証の対象外となります。
最大積載重量（人荷合計）：100　kg

ホイール重量
（クイックリリースを除く）

フロント：	745	g
リア：	895	g

リファレンス No.

フロント：	996	799	10
リア：	995	119	13
ペア：	996	801	14

リム

リファレンス No.　フロント：　995　400　10
リア：　995　400　13

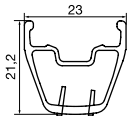

バルブ穴 Ø

Ø：6.5　mm
長さ：≥ 32　mm

推奨タイヤ幅

寸法：Ø 26　インチ
ETRTRO　559　x 19C　および UST　チューブレス対応
推奨タイヤ幅：1.1"　～ 2.3"

フロントリムの交換方法：
1. バルブ穴を手前にして、目印のコブがバルブ穴の左にくるようにします。
2. バルブ穴の右の最初の穴に通したスポークが、ハブのディスク側に差し込まれ、ノンブレーキングスポークになるようにします。

リアリムの交換方法：
1. バルブ穴を手前にして、2 つの目印のコブがバルブ穴の右にくるようにします。
2. バルブ穴の右の最初の穴に通したスポークを、フリーホイール側の印のついたハブの穴に差し込みます。

ハブ

メンテナンス：クリーニングは乾いた布で、または必要に応じて、石けんと水で行ってください。
高水圧での洗浄は避けてください。

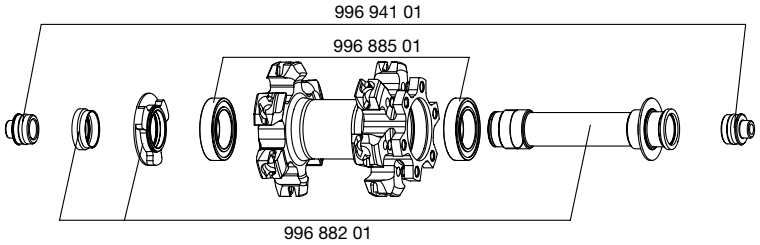

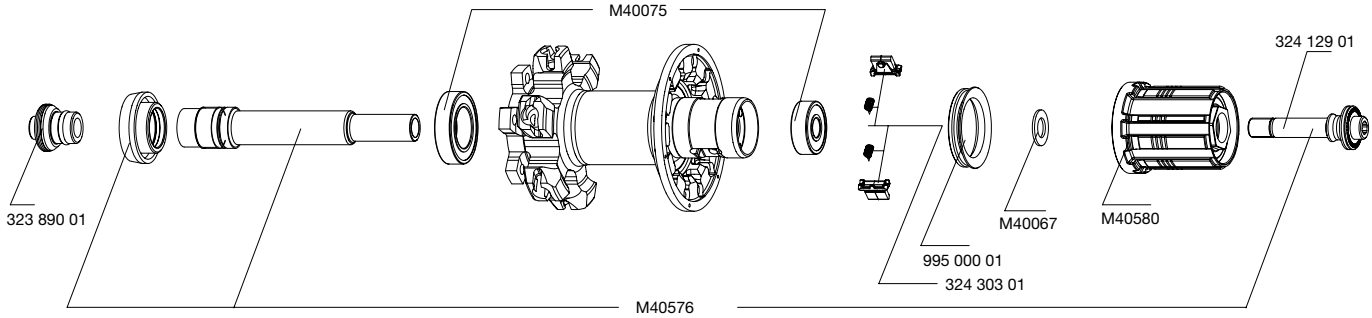

ホイールの組み立て

リファレンス No.
および長さ：

フロント：	995	401	01、長さ 261	mm（12 本　＋ 1 本はコスメティックスポーク）
リアフリーホイール側：	995	402	01、長さ 248	mm（12 本、一体型ニップル）
リア反フリーホイール側：	995	403	01、長さ 263	mm（12 本　＋ 1 本はコスメティックスポーク）

特徴：
ブラックジクラル製、ラウンドプルスポーク（各ホイールに 1 本のコスメティックスポーク含む）、一体型 M7　アルミニップル付き（セルフロック）

スポーク取り：
フロント：2 本組み（両側）
リア：イソパルス

テンション：
フロントディスク側：　110　～ 130　kg
リアフリーホイール側：110　～ 130　kg

アクセサリー

ホイールと同梱の付属品：

- BX601 フロントクイックリリース M40140
- BX601 リアクイックリリース M40141
- UST　バルブ 995　282　01
- ホイールマグネット M40540（フロントホイールに付属）
- アクスルレデューサー 15 mm => 9 mm 996　941　01（フロントホイールに付属）
- M7 ニップルレンチ M40494　（リアホイールに付属）
- スポークプラグ 996　065　01（リアホイールに付属）
- ベアリング調整ハブレンチ M40123（リアホイールに付属）
- 取扱説明書

メンテナンス

フロントハブアセンブリの直径の換算	p. 25　を参照
フロントアクスルとベアリングの交換	p. 26　を参照
リアアクスルの交換	2007　年 TM の p. 20　を参照
フリー部のメンテナンスと交換	2007　年 TM の p. 21　を参照
リアベアリングの交換	2003　年 TM の p. 22　を参照
スポークの交換	2003　年 TM の p. 24　を参照
フロントリムの交換	2007　年 TM の p. 22　を参照
リアリムの交換	2006　年 TM の p. 17　を参照

上記の情報をすばやく調べるには www.tech-mavic.com サイトをご覧ください。