K10

UTILISATION : à utiliser exclusivement sur un vélo de route.
Toute autre utilisation (telle que sur un tandem, sur un vélo de cyclo-cross, en tout terrain…) est vivement déconseillée, n'engage que la responsabilité de l'utilisateur et entraîne la perte de la garantie Mavic.
Poids maximum recommandé du cycliste et de son équipement : 100 kg.

POIDS ROUES SANS BLOCAGE RAPIDE :

Avant	638 g
Arrière M10	847 g
Arrière ED11	832 g

RÉFÉRENCES ROUES :

Avant	106 715 10
Ar M10	106 716 11
Ar ED11	106 717 12
Paire M10	106 718 14
Paire ED11	106 719 14

JANTES

RÉFÉRENCES COMMERCIALES : ***Noires :*** Avant : 111 877 10
Arrière : 111 877 13

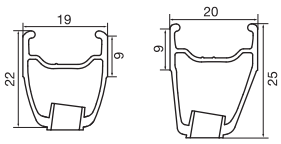

Ø TROU DE VALVE :
Ø : 6,5 mm
Long. : ≥ 32 mm

SECTION DE PNEU CONSEILLÉE :
Dimensions : Ø 700 : ETRTO 622 x 15C
Section de pneu conseillée : 19 à 32 mm

Lors du changement de la jante arrière :
1. Trou de valve près de vous, les 2 coups de pointeau doivent être sur la droite du trou de valve
2. Le rayon dans le 1° trou à droite du trou de valve s'insert côté roue libre dans un trou marqué du moyeu

MOYEUX

ENTRETIEN : Nettoyage avec un chiffon sec ou au besoin de l'eau savonneuse.
Évitez le lavage haute pression.

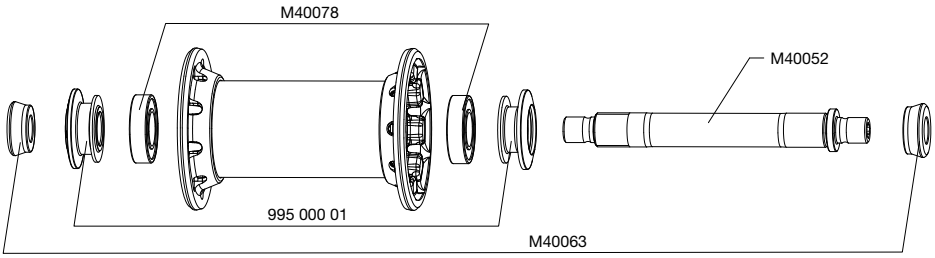

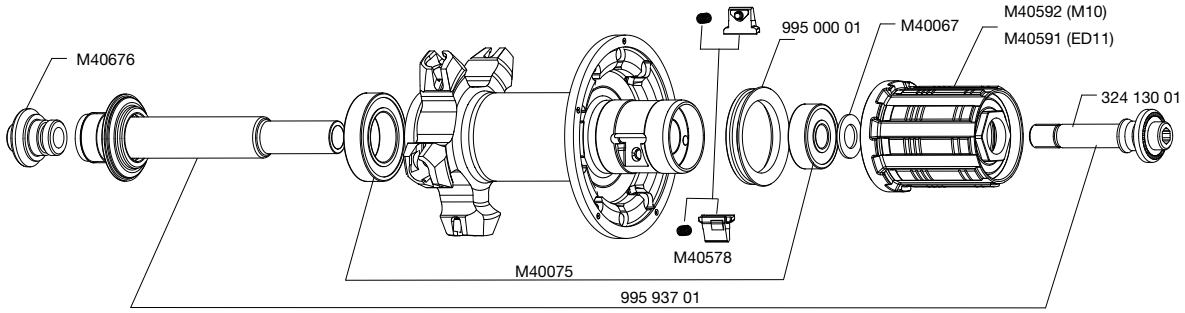

RAYONNAGE

RÉFÉRENCES ET LONGUEURS :

Noir :	Avant	324 178 01, longueur 284,5 mm, conditionnés par 13, écrous intégrés
	Arrière côté roue libre	324 179 01, longueur 275 mm, conditionnés par 13, écrous intégrés
	Arrière opposé roue libre	324 180 01, longueur 298,5 mm, conditionnés par 10, écrous intégrés

CARACTERISTIQUES :
Rayons Zicral droits profilés noirs avec écrous M7 intégrés et auto-freinés

CROISEMENT :
Avant : radial
Arrière : Isopulse

TENSION :
Avant : 110 à 130 kg
Arrière côté roue libre : 120 à 140 kg

ACCESSOIRES

ROUES LIVRÉES AVEC :

- Blocage rapide BR 601 avant M40149
- Blocage rapide BR 601 arrière M40150
- Aimant de compteur M40540 (avec la roue avant)
- Clé de réglage de jeu M40123 (avec la roue arrière)
- Clé de tension et de maintien des rayons M40494 (avec la roue arrière)
- Bague de serrage ED11 12D (avec la roue arrière ED11) 108 317 01
- Housses M40135
- Pneus K10 112 206 01
- Chambres à air standard Mavic 111 040 01
- Notice et bon de garantie

MAINTENANCE

Remplacement de l'axe et des roulements avant	Voir MT 2005 page 20
Remplacement de l'axe arrière	Voir MT 2007 page 20
Entretien et remplacement du mécanisme de roue libre	Voir MT 2003 page 21
Remplacement des roulements arrière	Voir MT 2003 page 22
Remplacement d'un rayon	Voir MT 2003 page 23
Remplacement de la jante avant	Voir MT 2003 page 27
Remplacement de la jante arrière	Voir MT 2006 page 17

Pour une consultation plus pratique et rapide de ces informations, vous pouvez vous reporter au site internet **www.tech-mavic.com**