COSMIC CARBONE ULTIMATE *11*

UTILISATION : à utiliser exclusivement sur un vélo de route. Toute autre utilisation (telle que sur un tandem, sur un vélo de cyclo-cross, en tout terrain…) est vivement déconseillée, n'engage que la responsabilité de l'utilisateur et entraîne la perte de la garantie Mavic.
Poids maximum recommandé du cycliste et de son équipement : 100 kg

POIDS ROUES SANS BLOCAGE RAPIDE ET SANS BOYAU

Avant	520 g
Arrière M10	680 g
Arrière ED11	665 g

RÉFÉRENCES ROUES

Avant	11807610
Arrière M10	11841011
Arrière ED11	11807812
Paire M10	11807914
Paire ED11	11841114

JANTES

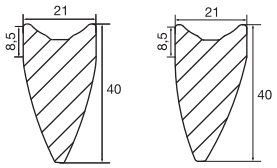

Ø TROU DE VALVE
Ø : 6,5 mm
Long. : ≥ 55 mm

SECTION DE PNEU CONSEILLÉ
Dimensions : Ø 700
633 boyau uniquement
Section de boyau conseillé : 19 à 23 mm

Utilisez exclusivement les patins de freins Mavic pour jante Carbone livrés avec les roues. Ils sont disponibles séparément sous les références 120 131 01 (HG, Sram, Mavic) et 120 132 01 (ED)

MOYEUX

ENTRETIEN : Nettoyage avec un chiffon sec ou au besoin de l'eau savonneuse. Ne pas utiliser de nettoyeur haute pression.
Ne pas tirer ou prendre appui sur les rayons lors de la manipulation du blocage rapide. Évitez le transport sur porte-vélo.
Pour le transport, utilisez les housses fournies. Évitez les chocs latéraux sur les rayons.

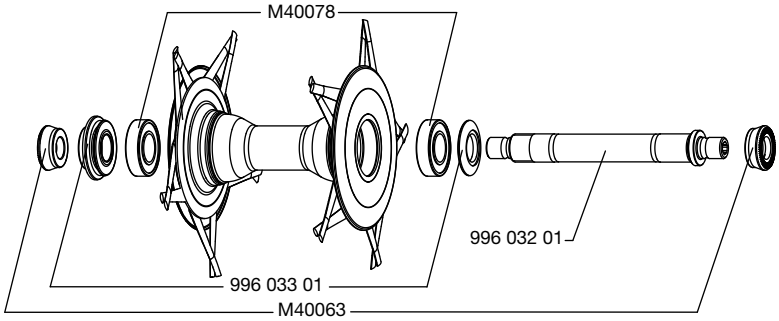

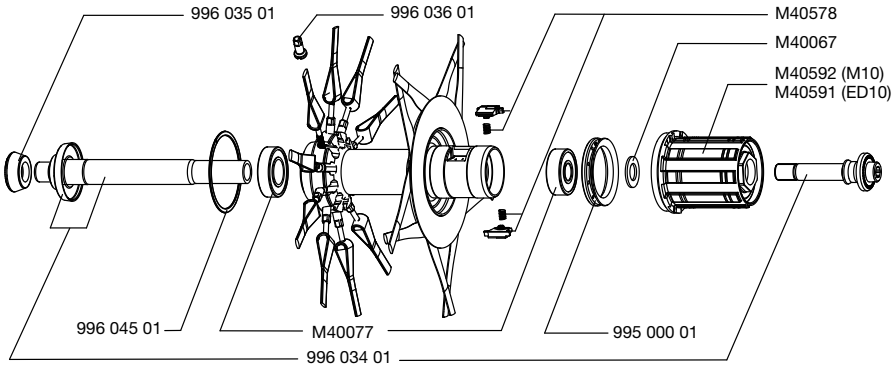

RAYONNAGE

CARACTÉRISTIQUES :
Rayons carbone unidirectionnels moulés à la jante, écrous traditionnels arrière côté opposé roue libre uniquement

CROISEMENT :
Avant et arrière côté roue libre : rayons « diamètre » de jante à jante, croisés à 2
Arrière opposé roue libre : radial

ACCESSOIRES

ROUES LIVRÉES AVEC :

- Blocage rapide BR601 Titane avant 323 485 01
- Blocage rapide BR601 Titane arrière 323 486 01
- Bague de serrage ED11 12D (avec la roue arrière ED11) 108 317 01
- Housses M40135
- 1 paire de patins Mavic Carbon pour freinage sur jante carbone avec la roue arrière : HG/Sram/Mavic 120 131 01 ou ED 120 132 01
- 2 paires de patins Mavic Carbon pour freinage sur jante carbone avec la roue avant : HG/Sram/Mavic 120 131 01 et ED 120 132 01
- Clé de réglage des roulements M40123
- Boyau avant Yksion GripLink 23c 119 412 01
- Boyau arrière Yksion PowerLink 23c 118 491 01
- Prolongateur de valve aluminium 60 mm 118 952 01
- Notice roue
- Notice boyau

MAINTENANCE

Remplacement de l'axe et des roulements avant	Voir MT 2005 page 20
Remplacement de l'axe arrière	Voir MT 2008 page 23
Entretien et remplacement du mécanisme de roue libre	Voir MT 2003 page 21
Remplacement des roulements arrière	Voir MT 2008 page 24
Remplacement d'un écrou	Voir MT 2008 page 32
Collage boyau	Voir notice boyau Mavic

Pour une consultation plus pratique et rapide de ces informations, vous pouvez vous reporter au site internet **www.tech-mavic.com**