COSMIC ELITE S

UTILISATION : à utiliser exclusivement sur un vélo de route. Toute autre utilisation (telle que sur un tandem, sur un vélo de cyclo-cross, en tout terrain…) est vivement déconseillée, n'engage que la responsabilité de l'utilisateur et entraîne la perte de la garantie Mavic.

Poids maximum recommandé du cycliste et de son équipement : 100 kg.

POIDS ROUES SANS BLOCAGE RAPIDE ET SANS PNEU

Avant	815 g
Arrière M11	970 g
Arrière ED11	955 g

RÉFÉRENCES ROUES

Avant	328 205 10
Arrière M11	328 206 11
Arrière ED11	328 207 12
Paire M11	328 208 14
Paire ED11	328 209 14

JANTES

RÉFÉRENCES COMMERCIALES Avant et arrière : 120 173 15

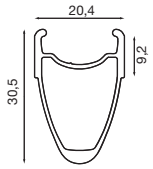

Ø TROU DE VALVE
Ø : 6,5 mm

SECTION DE PNEU CONSEILLÉE
Dimensions : ETRTO 622x15C
Section de pneu conseillée : 19 à 32 mm

MOYEUX

ENTRETIEN : nettoyage avec un chiffon sec ou au besoin de l'eau savonneuse.
Évitez le lavage haute pression.

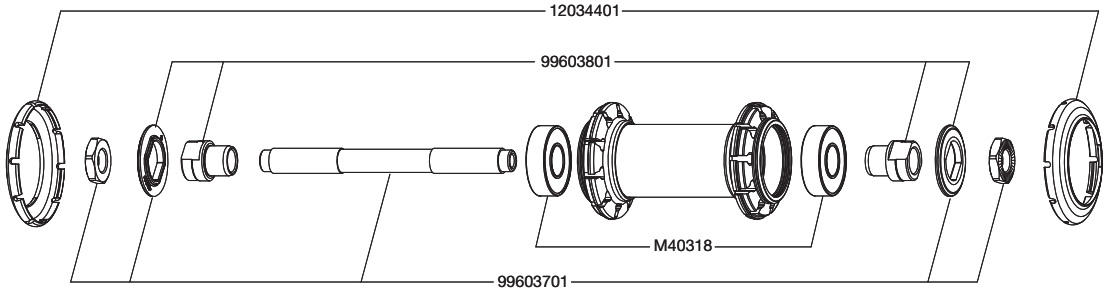

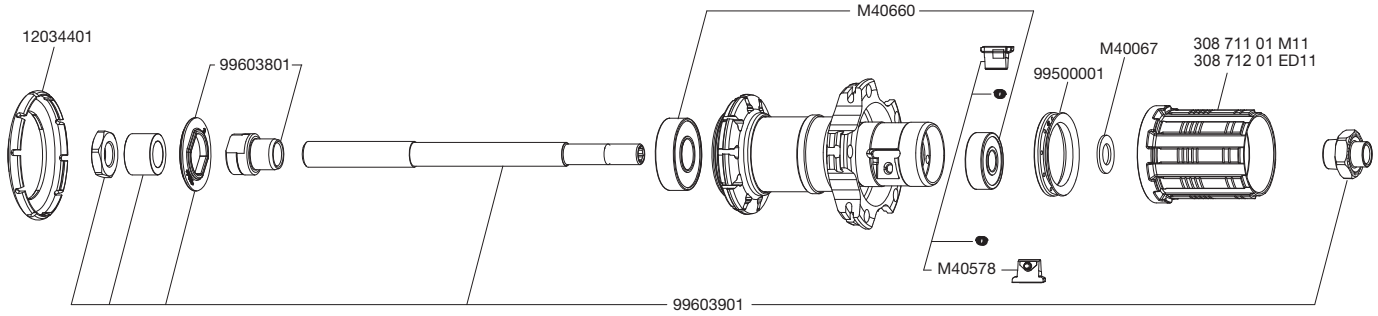

RAYONNAGE

RÉFÉRENCES ET LONGUEURS :

Avant et arrière côté opposé roue libre :	366 448 01, longueur 276 mm, conditionnés par 10, écrous inclus
Côté roue libre :	366 449 01, longueur 292 mm, conditionnés par 10, écrous inclus

CARACTÉRISTIQUES :
Rayons acier droits profilés avec écrous de rayons de type ABS en acier

CROISEMENT :
Avant : radial
Arrière : croisé à 2 côté roue libre,
radial côté opposé roue libre

TENSION :
Avant : 90 à 100 Kg
Arrière côté roue libre : 150 à 160 Kg

ACCESSOIRES

ROUES LIVRÉES AVEC :

- Blocage rapide BR 101 avant M40350
- Blocage rapide BR 101 arrière M40351
- Fond de jante 18x622 (1 par roue)
- Pneu avant et arrière Yksion Comp 23 mm (325 934 23)
- Chambres à air butyl Mavic (127 385 01)
- Bague de serrage ED11 12D (avec la roue arrière ED11) 108 317 01
- Manuel d'utilisation

MAINTENANCE

Outillage spécifique :

• Roulement avant :	M40373
• Roulement arrière :	M40373

Pour une consultation pratique et rapide des informations de maintenance (remplacement d'axe, de roulements, de roue libre, de rayons, de jantes), vous pouvez vous reporter au site internet **www.tech-mavic.com**