COSMIC CARBONE ULTIMATE *11*

UTILIZACIÓN: utilícese exclusivamente en bicicleta de carretera. Cualquier otra utilización (como en un tandem, en una bici de ciclocross, en MTB…) está formalmente desaconsejada, recayendo toda la responsabilidad en el usuario y conlleva la pérdida de la garantía Mavic.
Peso máximo recomendado del ciclista con su equipamiento: 100 kg.

PESO RUEDAS SIN CIERRE RÁPIDO Y SIN TUBULAR

Delantera	520g
Trasera M10	680g
Trasera ED11	665g

REFERENCIAS RUEDAS

Delantera	11807610
Trasera M10	11841011
Trasera ED11	11807812
Par M10	11807914
Par ED11	11841114

LLANTAS

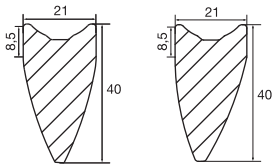

Ø DE LA VÁLVULA
Ø: 6,5 mm
Long.: ≥ 55 mm
Dimensiones: Ø 700

SECCIÓN ACONSEJADA DEL NEUMÁTICO
633 solo tubular
Sección de tubular aconsejada: 19 a 23 mm

Utilice exclusivamente las zapatas de freno Mavic para llanta de carbono entregadas con las ruedas. Están disponibles como recambio con las referencias 120 131 01 (HG, Sram, Mavic) y 120 132 01 (ED)

BUJES

MANTENIMIENTO: Limpie con un paño seco o con agua jabonosa si es necesario. No utilice manguera de alta presión.
No tire de los radios ni se apoye en ellos mientras manipula el cierre rápido. Evite el transporte en un portabicis.
Para el transporte utilice las fundas que se entregan con la rueda. Evite los golpes laterales sobre los radios.

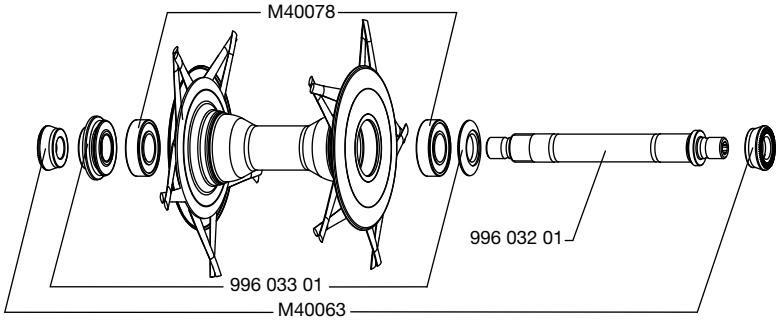

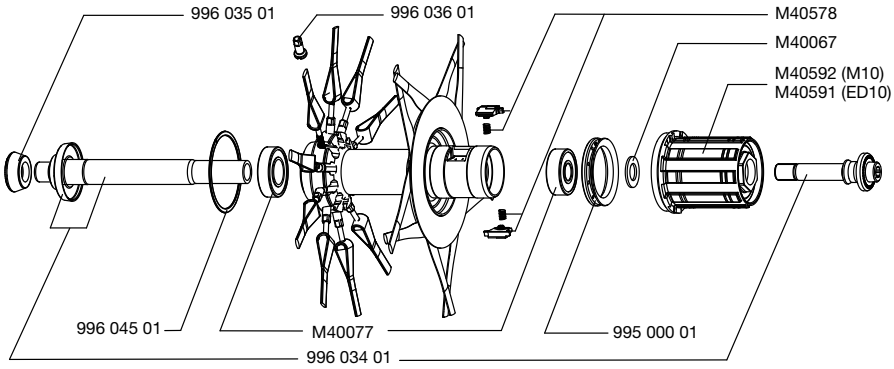

RADIADO

CARACTERÍSTICAS:
Radios de carbono unidireccionales moldeados a la jante, cabecillas tradicionales detrás, solamente del lado opuesto al piñón

CRUCES:
Delantera y trasera lado piñón: radios “diametrales” de lado a lado, a 2 cruces
Trasera lado opuesto al piñón: radial

ACCESORIOS

RUEDAS ENTREGADAS CON:

- Cierre rápido BR601 Titanio delantero 323 485 01
- Cierre rápido BR601 Titanio trasero 323 486 01
- Tapa de fijación piñón ED11 12D (con la rueda trasera ED11) 108 317 01
- Fundas M40135
- 1 par de zapatas Mavic Carbon para frenado sobre llanta de carbono con la rueda trasera: HG/Sram/Mavic 120 131 01 ou ED 120 132 01
- 2 pares de zapatas Mavic Carbon para frenado sobre llanta de carbono con la rueda delantera: HG/Sram/Mavic 120 131 01 y ED 120 132 01
- Llave de ajuste de los rodamientos M40123
- Tubular delantero Yksion GripLink 23c 119 412 01
- Tubular trasero Yksion PowerLink 23c 118 491 01
- Prolongador de válvula aluminio 60 mm 118 952 01
- Guía del usuario
- Instrucciones tubular

MANTENIMIENTO

Sustitución del eje y de los rodamientos delanteros	Ver MT 2005 página 20
Sustitución del eje trasero	Ver MT 2008 página 23
Mantenimiento y sustitución del mecanismo de rueda libre	Ver MT 2003 página 21
Sustitución de los rodamientos traseros	Ver MT 2008 página 24
Sustitución de una cabecilla	Ver MT 2008 página 32
Pegado del tubular	Ver instrucciones tubular Mavic

Para una consulta más práctica y rápida de toda esta información, diríjase al sitio internet **www.tech-mavic.com**