CROSSMAX SLR DISC *12 Center Lock*

CENTER LOCK

UTILIZACIÓN: utilícese exclusivamente en una MTB de tipo Cross-country o Cross-mountain equipada con frenos de disco. Cualquier otra utilización (como en un tandem, bici de carretera, de ciclocross, de freeride o de descenso…) está formalmente desaconsejada, recayendo toda la responsabilidad en el usuario y conlleva la pérdida de la garantía Mavic.

Peso máximo recomendado del ciclista con su equipamiento: 85 kg.

PESO RUEDA SIN CIERRE RÁPIDO

Delantera:	660 g
Trasera:	780 g

REFERENCIAS RUEDAS

Delantera:	127 762 10
Trasera:	127 763 13
Par:	127 764 14

LLANTAS

REFERENCIAS COMERCIALES: Delantera: 308 613 10 / Trasera: 308 613 13

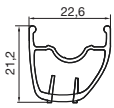

Ø DE LA VÁLVULA:
Ø: 6,5 mm
Long.: ≥ 32 mm

SECCIÓN DE NEUMÁTICO ACONSEJADA:
Dimensiones: Ø 26''
Compatible ETRTO 559 x 19C y Tubeless UST
Sección de neumático aconsejada: 1,5'' a 2,3''

Para la sustitución de la llanta delantera:
1. Con el orificio de la válvula junto a usted, la marca de punzón deben quedar a la derecha del orificio para la válvula
2. El radio en el primer orificio a la derecha de la válvula se introduce por el lado del disco y es no frenante

Para la sustitución de la llanta trasera:
1. Con el orificio de la válvula junto a usted, las dos marcas de punzón deben quedar a la derecha del orificio para la válvula
2. El radio en el primer orificio a la derecha de la válvula se inserta en el lado del piñón, en un agujero marcado en el buje

BUJES

MANTENIMIENTO: Limpie con un paño seco o con agua jabonosa si es necesario
Evite el lavado con manguera de alta presión

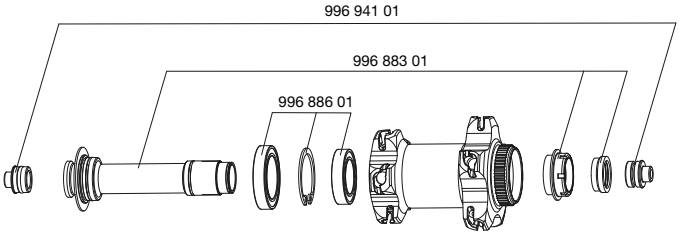

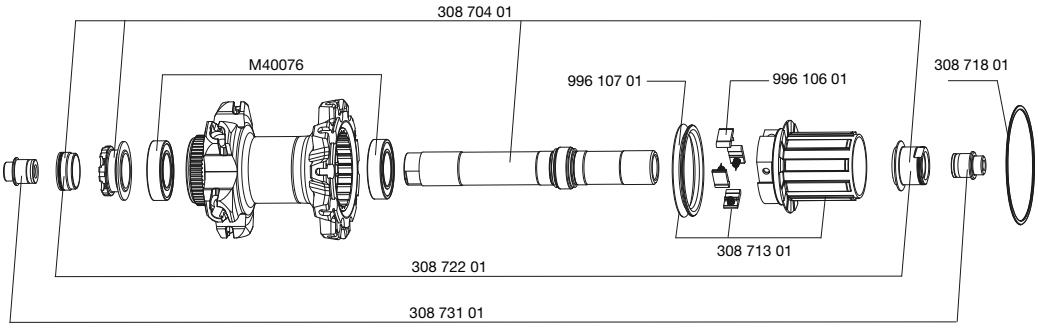

RADIADO

REFERENCIAS Y LONGITUDES:

Del. y tras. lado opuesto piñón:	308 642 01, longitud 269 mm, en paquetes de 10 + 1 decorado, cabecillas integradas
Trasera lado piñón:	308 641 01, longitud 239 mm, en paquetes de 10, cabecillas integradas

CARACTERÍSTICAS:
Radios Zicral rectos conificados negros (con 1 decorado por rueda) con cabecillas de radio M7 aluminio integradas y autoblocantes

CRUCES:
Delantera: a 2 cruces en ambos lados
Trasera: Isopulse

TENSIÓN:
Del. lado disco: 110 a 135 kg
Trasera lado piñón: 115 a 145 kg

ACCESORIOS

RUEDAS ENTREGADAS CON:

- Cierre rápido BX 601 delantero M40140
- Cierre rápido BX 601 trasero M40141
- 2 válvulas UST redondas desmontables 129 838 01
- 2 fundas de rueda Mavic 857 144 01
- Reductores 15=>9 mm 996 941 01 (montados en la rueda delantera)
- Adaptadores 12x142 mm 308 593 01 (con la rueda trasera)
- Reductores 12=>9,5 mm 308 731 01 (montados en la rueda trasera)
- Imán M40540 (con la rueda delantera)
- Chain disc 308 755 01 (montado en la rueda trasera)
- 2 llaves de ajuste multifunción 325 423 01
- Guías de usuario

MANTENIMIENTO

Conversión del diámetro de montaje del buje delantero	Ver MT 2009 página 25
Sustitución del eje y los rodamientos delanteros	Ver MT 2009 página 27
Sustitución del eje trasero y de los rodamientos	Ver MT 2012 página 20
Mantenimiento y sustitución del mecanismo de rueda libre	Ver MT 2009 página 29
Sustitución de un radio	Ver MT 2003 página 24
Sustitución de la llanta delantera	Ver MT 2009 página 37
Sustitución de la llanta trasera	Ver MT 2006 página 17

Para una consulta más práctica y rápida de toda esta información, diríjase al sitio internet
www.tech-mavic.com