COSMIC CARBONE ULTIMATE 14

Utilización: utilizar exclusivamente en bicicleta de carretera. Cualquier otra utilización (como en un tándem, en una bici de ciclocross, en MTB…) está formalmente desaconsejada, recayendo toda la responsabilidad en el usuario y conlleva la pérdida de la garantía Mavic.

Peso máximo recomendado del ciclista con su equipamiento: 100 kg.

PESO RUEDAS SIN CIERRE RÁPIDO Y SIN TUBULAR

Delantera	520 g
Trasera M11	680 g
Trasera ED11	665 g

REFERENCIAS RUEDAS

Delantera	356 491 10
Trasera M11	356 492 11
Trasera ED 11	356 493 12
Par M11	356 494 14
Par ED 11	356 495 14

LLANTAS

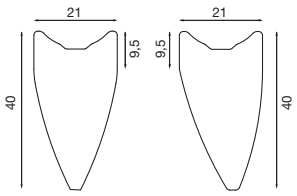

Ø DE LA VÁLVULA

Ø: 6,5 mm

SECCIÓN DE TUBULAR ACONSEJADA

Dimensiones: Ø 700 Tubular
Sección de tubular aconsejada: 19 a 28 mm

BUJES

MANTENIMIENTO: Limpiar con un paño seco ó con agua jabonosa si es necesario.
Evitar el lavado con manguera de alta presión.

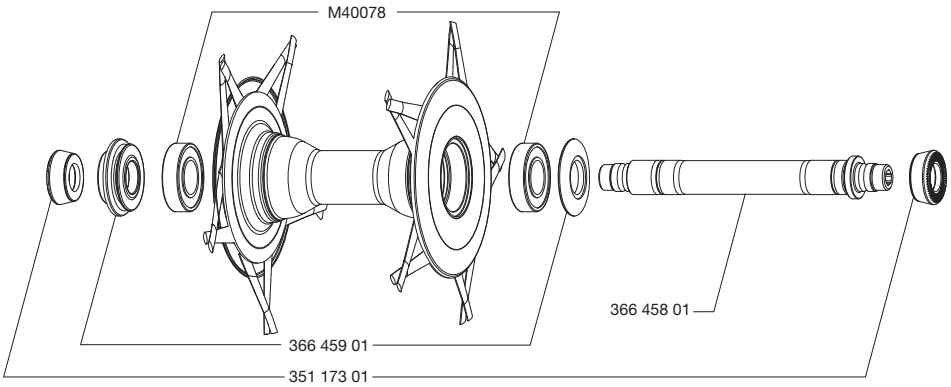

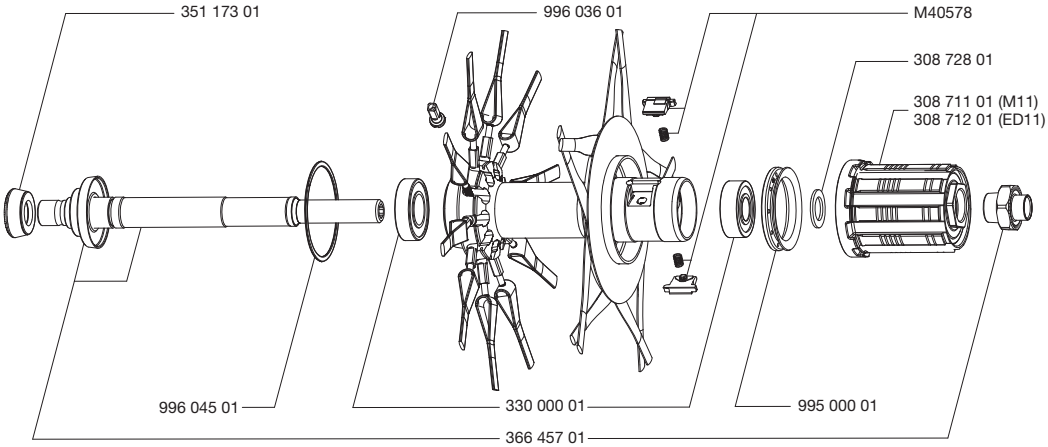

RADIADO

CARACTERÍSTICAS:
Radios R2R de carbono, fibra unidireccional con cabecillas de tipo ABS en latón

CRUCES:
Delantera: a 2 cruces en ambos lados
Trasera: a 2 cruces lado del piñón, radial lado opuesto al piñón

ACCESORIOS

RUEDAS ENTREGADAS CON:

- Cierre rápido titanio BR 601 delantero 32348501
- Cierre rápido titanio BR 601 trasero 32348601
- Fundas M40135
- Zapatas Mavic para frenado sobre revestimiento de carbono: HG/Sram/Mavic 120 131 01 o ED 120 132 01
- Prolongador de válvula 118 952 01
- Imán de rueda M40540 (con la rueda delantera)
- Llave de ajuste multifunción 325 423 01
- Tubular delantero Yksion Pro SSC GripLink 23 mm (325 928 23)
- Tubular trasero Yksion Pro SSC PowerLink 23 mm (325 929 23)
- Tapa de cierre ED11 12D (con la rueda trasera ED11) 108 317 01
- Guía de usuario
- Hoja de adhesivos Mavic

MANTENIMIENTO

Herramienta específica:
- Rodamiento delantero: M40120
- Rodamiento trasero: M40120

Para una consulta rápida y práctica de información sobre el mantenimiento (sustitución del eje, de rodamientos, de rueda libre, de radios, de llantas), acuda al sitio web **www.tech-mavic.com**