COSMIC ELITE *11*

Utilizzo : da utilizzare esclusivamente su di una bicicletta da corsa. Qualsiasi altro utilizzo (come su di un tandem, una bicicletta da ciclo-cross, in fuori strada...) è vivamente sconsigliato e fatto sotto esclusiva responsabilità dell'utente, comportando il decadimento della garanzia Mavic.
Peso massimo consigliato per il ciclista ed il suo equipaggiamento : 100 kg.

PESO RUOTE SENZA BLOCCAGGIO RAPIDO

Anteriore	815g
Posteriore M10	955g
Posteriore ED11	970g

CODICI RUOTE

Anteriore	112 108 10
Posteriore M10	112 109 11
Posteriore ED11	112 110 12
Coppia M10	112 111 14
Coppia ED	112 112 14

CERCHI

CODICI COMMERCIALI Anteriore e posteriore : 120 173 15

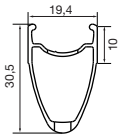

Ø FORO VALVOLA
Ø : 6,5 mm
Lungh. : ≥ 55 mm

SEZIONE DI PNEUMATICO CONSIGLIATA
Dimensioni : ETRTO 622 x 15C
Sezione di pneumatico consigliata : da 19 a 32 mm

MOZZI

MANUTENZIONE : Pulizia con uno straccio asciutto o, se necessario, con acqua e sapone.
Evitare il lavaggio ad alta pressione.

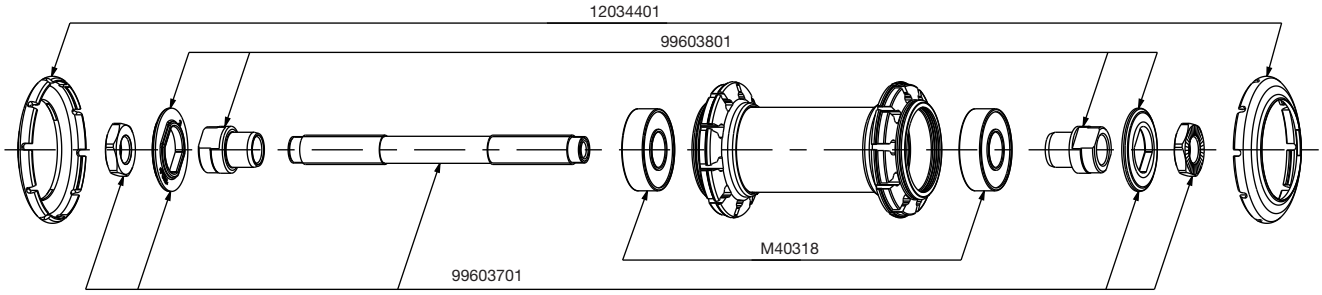

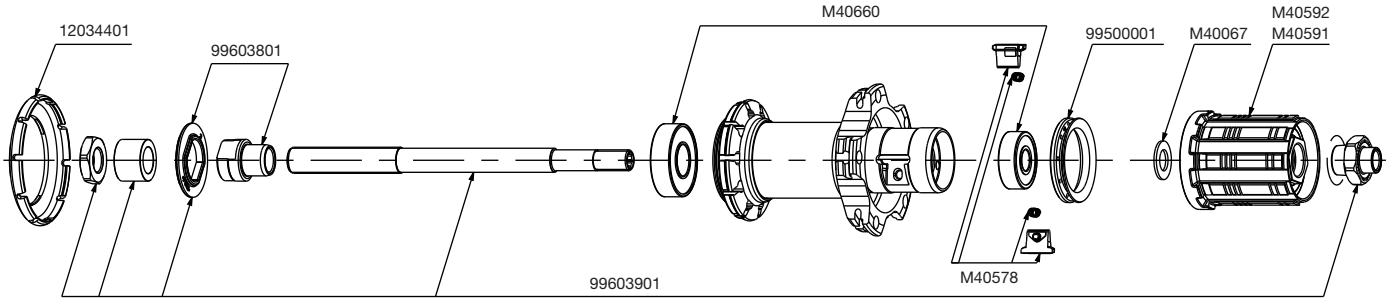

RAGGIATURA

CODICI E LUNGHEZZE :		
	Anteriore :	120 289 01, lunghezza 276 mm, imballaggio da 10 con nipples ed un anello per trattenere
	Lato ruota libera:	120 291 01, lunghezza 292 mm, imballaggio da 10 con nipples
	Lato opposto alla ruota libera :	120 290 01, lunghezza 276 mm, imballaggio da 10 con nipples ed un anello per trattenere

CARATTERISTICHE :
Ruota posteriore : raggi neri dritti profilati in acciaio con nipples di tipo ABS
Ruota anteriore : raggi neri dritti profilati in acciaio di tipo Self-Lock con nipples standard

INCROCIO :
Anteriore : radiale
Posteriore : incrocio in 2° lato ruota libera, radiale lato opposto alla ruota libera

TENSIONE :
Anteriore : da 70 a 90 kg
Posteriore lato ruota libera : da 145 a 165 kg

ACCESSORI

RUOTE FORNITE CON :

- Bloccaggio rapido tradizionale in alluminio anteriore M40350
- Bloccaggio rapido tradizionale in alluminio posteriore M40351
- Nastro para-nipples
- Chiave per trattenere i raggi aerodinamici M40567 (con la ruota posteriore)
- Prolungatore valvola in alluminio 60mm 118 952 01
- Ghiera di serraggio ED11 12D (con la ruota posteriore ED11) 108 317 01
- Istruzioni ruota

MANUTENZIONE

Sostituzione dell'asse e dei cuscinetti anteriori	Vedere MT 2004, pag. 19
Sostituzione dell'asse posteriore	Vedere MT 2004, pag. 20
Manutenzione e sostituzione del meccanismo ruota libera	Vedere MT 2004, pag. 21
Sostituzione dei cuscinetti posteriori	Vedere MT 2002, pag. 22
Sostituzione di un raggio	Vedere MT 2008, pag. 25
Sostituzione del cerchio anteriore	Vedere MT 2008, pag. 25
Sostituzione del cerchio posteriore	Vedere MT 2010, pag. 22

Per una consultazione più pratica e rapida di queste informazioni, potete fare riferimento al sito internet **www.tech-mavic.com**