# COSMIC CARBONE ULTIMATE *11*

**Utilizzo :** da utilizzare esclusivamente su di una bicicletta da corsa. Qualsiasi altro utilizzo (come su di un tandem, una bicicletta da ciclo-cross, in fuori strada...) è vivamente sconsigliato e fatto sotto esclusiva responsabilità dell'utente, comportando il decadimento della garanzia Mavic.
Peso massimo consigliato per il ciclista ed il suo equipaggiamento : 100 kg.

**PESO RUOTE SENZA BLOCCAGGIO RAPIDO E SENZA TUBOLARE**

| | |
|---|---|
| Anteriore | 520g |
| Posteriore M10 | 680g |
| Posteriore ED11 | 665g |

**CODICI RUOTE**

| | |
|---|---|
| Anteriore | 11807610 |
| Posteriore M10 | 11841011 |
| Posteriore ED11 | 11807812 |
| Coppia M10 | 11807914 |
| Coppia ED11 | 11841114 |

## CERCHI

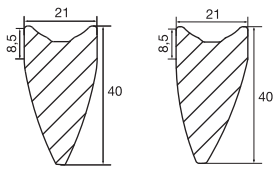


**Ø FORO VALVOLA**
Ø : 6,5 mm
Lungh. : ≥ 55 mm

**SEZIONE DI PNEUMATICO CONSIGLIATA**
Dimensioni : Ø 700
633 soltanto tubolare
Sezione di tubolare consigliata : da 19 a 23 mm

Utilizzate esclusivamente i pattini freno Mavic per cerchi in carbonio forniti con le ruote. Sono disponibili separatamente con i codici 120 131 01 (HG, Sram, Mavic) e 120 132 01 (ED)

## MOZZI

**MANUTENZIONE :** Pulizia con uno straccio asciutto o, se necessario, con acqua e sapone. Evitare il lavaggio ad alta pressione.
Non tirare od appoggiarsi ai raggi per l'utilizzo del bloccaggio rapido. Evitare il trasporto su porta-biciclette.
Per il trasporto, utilizzare le borse in dotazione. Evitare urti laterali sui raggi.

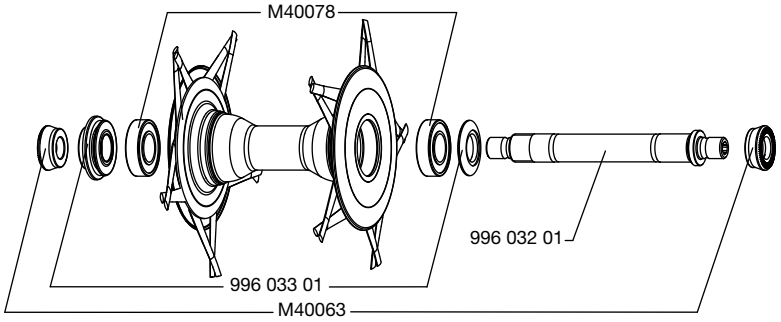


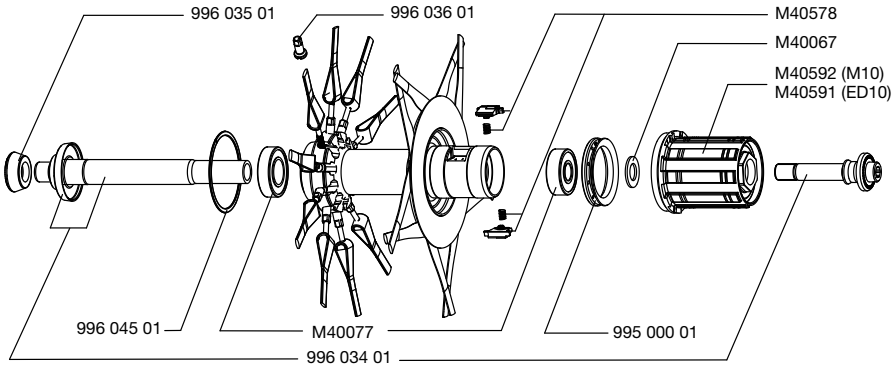


## RAGGIATURA

**CARATTERISTICHE :**
Raggi in carbonio unidirezionale stampati con il cerchio, nipples tradizionali solamente al posteriore sul lato opposto alla ruota libera

**INCROCIO :**
Anteriore e posteriore lato ruota libera : raggi «diametrali» da cerchio a cerchio, incrociati in 2°
Posteriore lato opposto alla ruota libera : radiali

## ACCESSORI

**RUOTE FORNITE CON :**

- Bloccaggio rapido BR601 in titanio anteriore 323 485 01
- Bloccaggio rapido BR601 in titanio posteriore 323 486 01
- Ghiera di serraggio ED11 12D (con la ruota posteriore ED11) 108 317 01
- Borse M40135
- 1 coppia di pattini Mavic Carbon per frenata su cerchio in carbonio con la ruota posteriore : HG/Sram/Mavic 120 131 01 o ED 120 132 01
- 2 coppie di pattini Mavic Carbon per frenata su cerchio in carbonio con la ruota anteriore : HG/Sram/Mavic 120 131 01 e ED 120 132 01
- Chiave di regolazione dei cuscinetti M40123
- Tubolare anteriore Yksion GripLink 23c 119 412 01
- Tubolare posteriore Yksion PowerLink 23c 118 491 01
- Prolungatore valvola in alluminio 60mm 118 952 01
- Istruzioni ruota
- Istruzioni tubolare

## MANUTENZIONE

| | |
|---|---|
| Sostituzione dell'asse e dei cuscinetti anteriori | Vedere MT 2005 pag. 20 |
| Sostituzione dell'asse posteriore | Vedere MT 2008 pag. 23 |
| Manutenzione e sostituzione del meccanismo ruota libera | Vedere MT 2003 pag. 21 |
| Sostituzione dei cuscinetti posteriori | Vedere MT 2008 pag. 24 |
| Sostituzione di un nipples | Vedere MT 2008 pag. 32 |
| Incollaggio tubolare | Vedere istruzioni tubolare Mavic |

Per una consultazione più pratica e rapida di queste informazioni, potete fare riferimento al sito internet **www.tech-mavic.com**