Crossride Tubeless Quest 29

2016
FRONT

CATEGORÃ?A ASTM 3: MTB con saltos de menos de 61 cm
Para la mayor longevidad de la rueda, Mavic recomienda que el peso total soportado por las ruedas no exceda de los 120 kg, incluyendo la bicicleta
Medida ETRTO de neumÃ¡tico recomendada: 2,0 a 2,5

RUEDAS REFERENCIAS

F36701	XrideUST Quest29FtWTS	F71571	Xrd UST Quest29 Ft Boost WTS

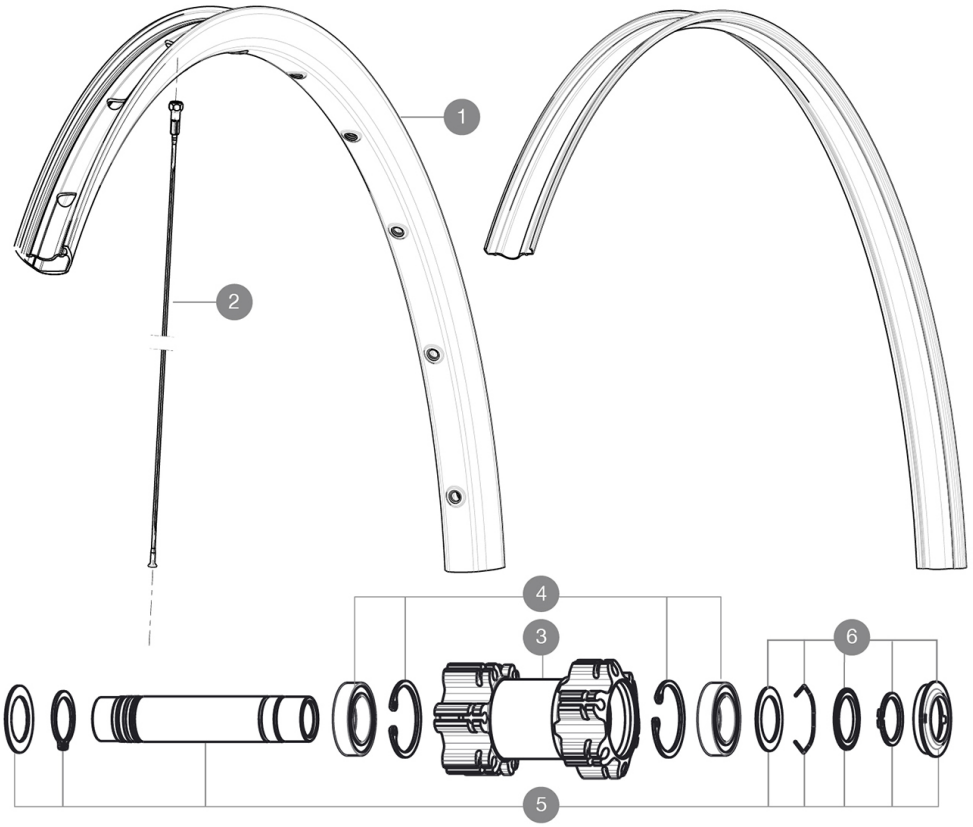

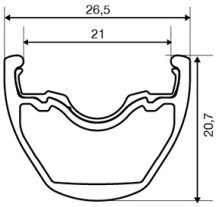

RIMS

Ã? DE ORIFICIO PARA VÃ¡LVULA (MM): 6,5 :

1	V2314315	RIM CROSSRIDE TUBELESS 29
	V2190101	UST RIM STRIP 29x21c

SPOKES

2	36689601	"12 SPOKES DRIVE SIDE CROSSROC 29"" 293mm"

HUB SHELLS

3	N/A	CUERPO DE BUJE
4	99688501	BEARING KIT 9/15 D6T HUB
5	V2370101	KIT FRONT AXLE 15MM CROSSONE/-RIDE/-ROC - while stock last
5	V2371101	KIT FRONT QRM AXLE 100mm/BOOST 110mm
6	V2370301	FRONT AUTO ADJUST.PLAY KIT 15MM AXLE

Download date: 2024-07-16 / Update date: 2022-03-01

MAVIC Crossride Tubeless Quest 29

ENTREGADO CON

1 envase de sellante Mavic	
1 envase de sellante Mavic	
Fondo de llanta Tubeless	
VÃ¡lvula UST y accesorios	
Adaptadores 12x142 mm para eje trasero	
GuÃa del usuario	
Adaptadores rueda trasera 12x142 mm para ITS4 and TS2 (308 593 01 para ITS4, 329 650 01 para TS2) 1	
VÃ¡lvula UST y accesorios	
Fondo de llanta Tubeless	
GuÃa del usuario	

COMPATIBILITY

Rueda libre: Shimano/Sram, convertible a XD con un cuerpo de rueda libre opcional	
Eje delantero: convertible de eje pasante de 15 mm a cierre rÃ¡pido con los adaptadores opcionales	
Eje trasero: eje pasante 12 mm, convertible a cierre rÃ¡pido con adaptadores opcionales (no disponibles en Alemania)	

Specifications

LLANTAS

- **Material :** aluminio 6106
- **UniÃ³n :** con manguito
- **Taladros :** tradicionales con refuerzo H2
- **DiÃ¡metro del orificio para la vÃ¡lvula :** 8,5 mm con reductor eyectable
- **NeumÃ¡tico :** UST Tubeless y con cÃ¡mara
- **Material :** aluminio 6106
- **Anchura interior :** 21 mm
- **Medida ETRTO 26Â¿ :** 559x21C
- **Medida ETRTO 27.5" :** 584x21C
- **Medida ETRTO 29" :** 622x21C
- **Medida ETRTO de neumÃ¡tico recomendada :** 2,0 a 2,5
- **UniÃ³n :** con manguito
- **Taladros :** tradicionales con refuerzo H2
- **DiÃ¡metro del orificio para la vÃ¡lvula :** 8,5 mm con reductor eyectable
- **NeumÃ¡tico :** UST Tubeless y con cÃ¡mara
- **Anchura interior :** 21 mm
- **Medida ETRTO 26Â¿ :** 559x21C
- **Medida ETRTO 27.5" :** 584x21C
- **Medida ETRTO 29" :** 622x21C

RADIOS

- **Material :** acero
- **Tipo :** recto, perfilado, doble conificado
- **Cabecillas :** latÃ³n, ABS
- **Cantidad :** 24 delante y detrÃ¡s
- **Radiado :** a 2 cruces delante y detrÃ¡s
- **Material :** acero
- **Tipo :** recto, perfilado, doble conificado
- **Cabecillas :** acero, ABS
- **Cantidad :** 24 delante y detrÃ¡s
- **Radiado :** a 2 cruces delante y detrÃ¡s

BUJE DE LA RUEDA

- **NÃºcleo :** aluminio
- **Material del eje :** aluminio
Rodamientos sellados
- **Rueda libre :** TS-2 aluminio
- **Cuerpo delantero y trasero :** aluminio
Compatible con Shimano 11v
- **Material del eje :** aluminio
Compatible Sram XD (XX1-X01) con kit opcional
Rodamientos sellados
- **Rueda libre :** TS-2 aluminio

VERSIONS

- **Color :** solo Negro
- **Norma fijaciÃ³n disco :** solo 6 tornillos
- **Anchura del buje :** Boost (delantera 110, trasera 148) o No-Boost (delantera 100, trasera 135/142)

PESOS DE RUEDAS

Peso de la rueda
Weight Front 26": 845
Weight Front 27.5": 875
Weight Front 29": 920

Downloaded from 2024-07-10 / Updated date: 2022-03-01