COSMIC SL 45 DISC MAHLEX20

ASTM-KATEGORIE 2: fÃ¼r den Einsatz auf Strassen und im GelÃ¤nde mit SprÃ¼ngen bis zu einer HÃ¶he von 15 cm
MindestgrÃ¶Ãße des Reifens: Breite 23mm - max. Druck 6.75Bar/97PSI
FÃ¼r eine lÃ¤ngere Lebensdauer der LaufrÃ¤der empfiehlt Mavic als Obergrenze fÃ¼r das Gesamtgewicht von Fahrer, AusrÃ¼stung und Fahrrad: 120 kg
Maximale ReifengrÃ¶Ãße: Breite 62mm - max. Druck 3.8Bar/55PSI

REFERENZEN RÃ¤DER

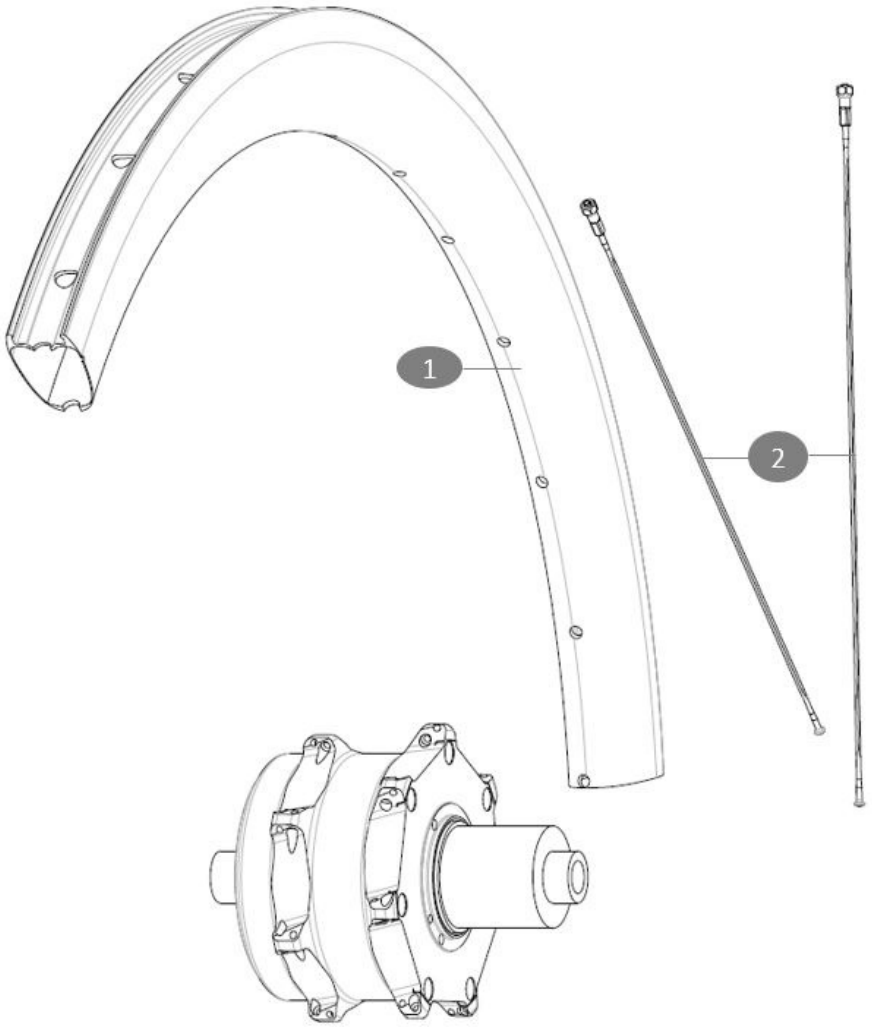

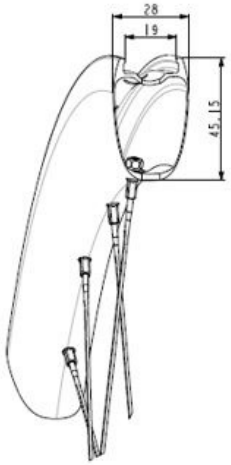

Specifications	Maxi target
Frontal run out	0,5mm
Lateral run out	0,5mm
Centrering	1,0mm (2x0,5)
Tension daN Disc side	99 > 119

RIMS

 :

1	V00055109	Kit Rear rim Cosmic SL45 EBM X20
	V3720101	25mm UST Tape for 19 to 22mm Road Rims

SPOKES

2	V00054731	Kit 14CosmicSL45 spk263 EBMX20+blk npl+w

Download date: 2024-05-17 / Update date: 2024-04-16

MAVIC COSMIC SL 45 DISC MAHLEX20

GELIEFERT MIT

1 Flasche Mavic Sealant (beim Hinterrad) (355 466 01)	
UST-Ventil und ZubehÃ¶r (129 838 01)	
Tubeless-Felgenband	
Bedienungsanleitung	

COMPATIBILITY

Instant Drive 360 Freilauf-Technologie Das neue Instant Drive 360-Freilauf-System ist superleicht und sorgt mit nur 9Â° Eingriffswinkel fÃ¼r schnellen Kraftschluss. Eine grosse kontaktfreie Gummidichtung senkt die Reibung. Und eine breite Auswahl an Achsstummeln sorgt fÃ¼r KompatibilitÃ¤t mit vielen Einbaustandards.	
FTS-L-FreilaufkÃ¶rper fÃ¼r Shimano/Sram HG-Ritzelkassetten (L30871101)	

Specifications

FELGEN

- **Material :** 100% Kohlefaser
- **HÃ¶he :** 45 mm
- **Bohren :** herkÃ¶mmlich (vorne/hinten 28 lÃ¶cher)
- **Bremsen :** Scheibenbremsen
- **ETRTO-GrÃ¶Ãße :** 622x19TC
- **Reifen :** UST Tubeless Ready - Verwendung mit Mavic Tubeless-Felgenband

SPEICHEN

- **Einspeichung :** radial (VR), 2fach gekreuzt (HR)

RADNABE

- **KÃ¶rpermaterial :** aluminium
- **KÃ¶rperdesign :** INFINITY
- **Standard Disc :** nur 6 LÃ¶cher

RADGEWICHTE

Download date: 2024-05-17 / Update date: 2024-04-16