Crossroc WTS

RÃ©FÃ©RENCES ROUES

354010	CROSSROC 26 FRT 15mm WTS

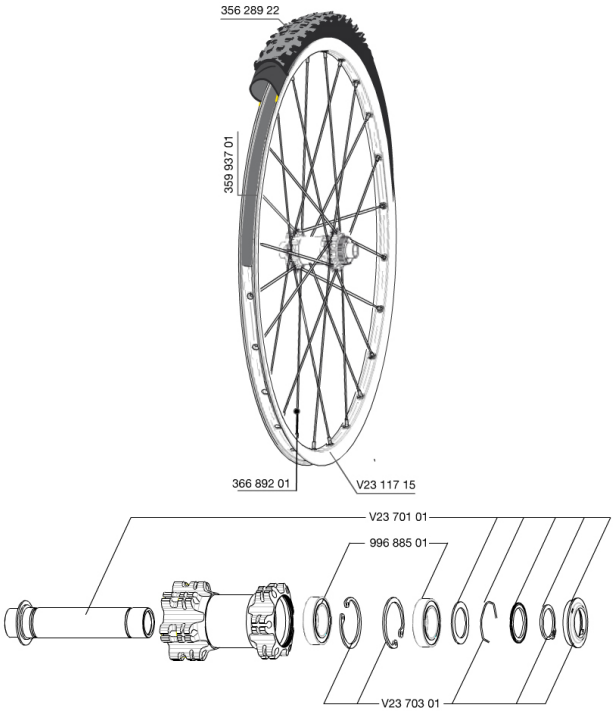

JANTES

 :

	35993701	UST RIM STRIP 27.5x19c
	V2311715	JANTE AVT/ARR CROSSROC 27,5''

RAYONS

	36689201	"12 SPOKES FRONT/OPP DRIVE SIDE CROSSROC 650b/27,5"" 277mm"

MOYEUX

	V2370101	KIT FRONT AXLE 15MM CROSSONE/-RIDE/-ROC - while stock last
	99688501	KIT ROULEMENT MOYEU 9/15 D6T
	V2370301	FRONT AUTO ADJUST.PLAY KIT 15MM AXLE

PNEUMATIQUES

	35628922	Crossroc Roam 650b

MAVIC Crossroc WTS

LIVRE AVEC

BR101 rear quick release	
Fond de jante	
Fond de jante tubeless	
Valve UST et accessoires	
Adaptateurs pour blocage rapide arriÃ¨re	
RÃ©ducteur de valve	
Guide utilisateur	

SpÃ©cifications

JANTES

- **MatÃ©riauÂ :** aluminium 6106
- **RaccordÂ :** goupillÃ©
- **PerÃ§ageÂ :** classique avec renfort H2

Profil spÃ©cifique pour frein Ã disque

- **DiamÃ¨tre du trou de valveÂ :** 8,5Â mm avec rÃ©ducteur Ã©jectable
- **PneumatiqueÂ :** UST Tubeless et tubetype
- **Largeur interneÂ :** 19Â mm
- **Dimension ETRTOÂ 26"Â :** 559Â xÂ 19C
- **Dimension ETRTOÂ 650b/27,5"Â :** 584Â xÂ 19c
- **Dimension ETRTOÂ 29"Â :** 622Â xÂ 19C
- **Dimensions de pneus recommandÃ©esÂ :** 1,5 Ã 2,3

RAYONS

- **MatÃ©riauÂ :** acier
- **FormeÂ :** droits, profilÃ©s, rÃ©treints
- **Ãcrous Â :** laiton, ABS
- **NombreÂ :** 24 Ã lÂ¿avant et Ã lÂ¿arriÃ¨re
- **LaÃ§ageÂ :** avant et arriÃ¨re croisÃ©s Ã 2

MOYEUX

- **Corps avant et arriÃ¨reÂ :** aluminium
- **MatÃ©riau de lÂ¿axeÂ :** aluminium

Roulements Ã cartouche Ã©tanches

- **Roue-libreÂ :** alliage TS-2

POIDS ROUES

Poids roue
Weight Front 26": 815
Weight Front 27.5": 855
Weight Front 29": 905