Crossmax Enduro WTS

RÃ©FÃ©RENCES ROUES

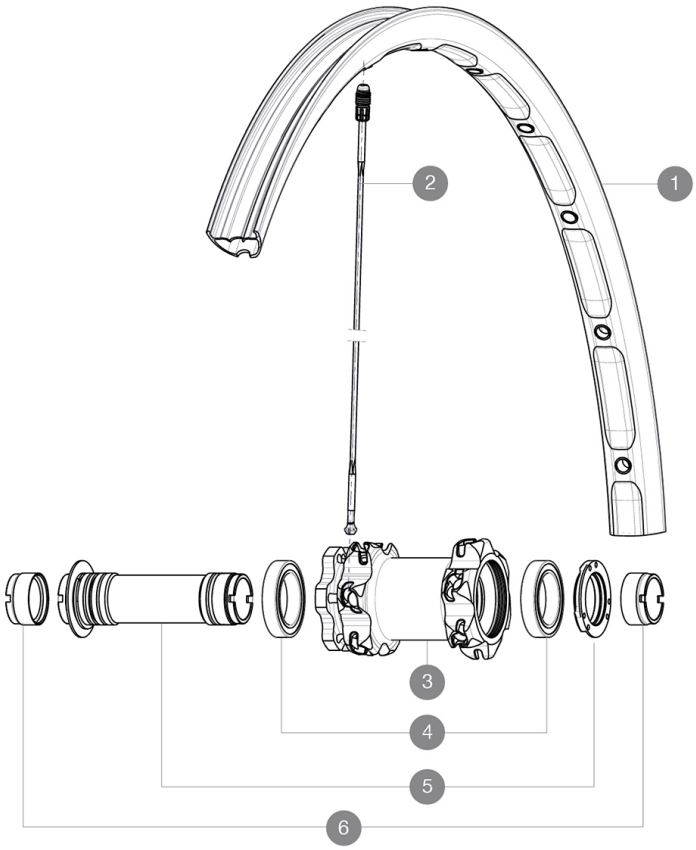

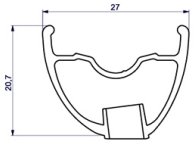

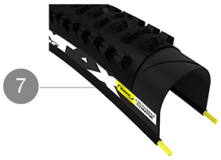

JANTES

 :

1	36646010	"FRONT CROSSMAX ENDURO 26"" RIM"

RAYONS

2	36646801	12 SPOKES FRONT CROSSMAX ENDURO 261,5mm

MOYEUX

3	N/A	CORPS DE MOYEU
4	M40179	FRONT BEARING 25x37x7 20mm AXLE
5	30870501	FRONT AXLE 20mm CROSSMAX ST/SX + DEEMAX ULTI 2012

PNEUMATIQUES

7	35629624	Crossmax Charge 26

ADAPTATEURS

6	12982901	20mm adapter for Crossmax ST/SX (front wheel)

MAVIC Crossmax Enduro WTS

LIVRE AVEC

Blocage rapide arriÃ¨re BX601	
Valve UST et accessoires	
Adaptateurs 15Â mm avant	
Adaptateurs 20Â mm avant	
Adaptateurs pour blocage rapide arriÃ¨re	
Adaptateurs 12Â xÂ 142Â mm Ã lÂ¿arriÃ¨re	
Trous de disque spÃ©cifiques	
ClÃ© de rÃ©glage polyvalente	
Guide utilisateur	

SpÃ©cifications

JANTES

- **MatÃ©riauÂ :** Maxtal
- **RaccordÂ :** SUP
- **PerÃ§ageÂ :** Fore

Profil spÃ©cifique pour frein Ã disque

- **AllÃ¨gementÂ :** ISM
- **DiamÃ¨tre du trou de valveÂ :** 6,5Â mm
- **PneumatiqueÂ :** UST Tubeless et tubetype
- **Largeur interneÂ :** 21Â mm Ã lÂ¿avant et 19Â mm Ã lÂ¿arriÃ¨re
- **Dimension ETRTOÂ 26"Â :** 559Â xÂ 21C Ã lÂ¿avant, 559Â xÂ 19C Ã lÂ¿arriÃ¨re
- **Dimension ETRTOÂ 650b/27,5"Â :** 584Â xÂ 21C Ã lÂ¿avant, 584Â xÂ 19C Ã lÂ¿arriÃ¨re
- **Dimensions de pneus recommandÃ©esÂ :** 2,0 Ã 2,5

RAYONS

- **MatÃ©riauÂ :** Zicral
- **FormeÂ :** droits, profilÃ©s
- **Ã²crousÂ :** aluminium intÃ©grÃ© Fore
- **NombreÂ :** 24 Ã lÂ¿avant et 20 Ã lÂ¿arriÃ¨re
- **LaÃ§ageÂ :** avant croisÃ©s Ã 2, arriÃ¨re Isopulse

MOYEUX

- **Corps avant et arriÃ¨reÂ :** aluminium
- **MatÃ©riau de lÂ¿axeÂ :** aluminium

Roulements Ã cartouche Ã©tanches rÃ©glables

- **Roue-libreÂ :** aluminium ITS-4

Compatible Shimano VTT 11 vitesses
Compatible XD (XX1-X01) avec kit en option

POIDS ROUES

Weight Front 26": 825
Weight Front 27.5": 850