Crossmax XL WTS

2015
FRONT

RÃ©FÃ©RENCES ROUES

F02801	Crossmax XL 26Ft WTS

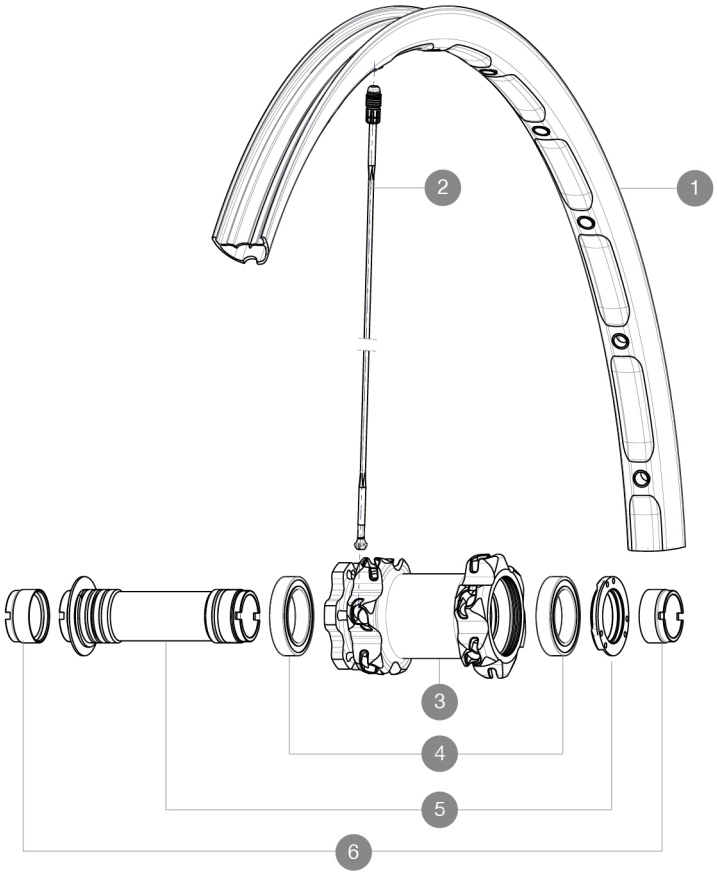

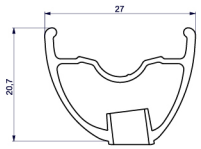

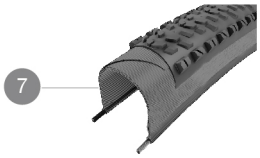

JANTES

Ã TROU DE VALVE EN MM : 6,5

1	V2310710	JANTE AVANT CROSSMAX XL 2015 26''

RAYONS

2	36646801	12 SPOKES FRONT CROSSMAX ENDURO 261,5mm

MOYEUX

3	N/A	CORPS DE MOYEU
4	M40179	FRONT BEARING 25x37x7 20mm AXLE
5	30870501	FRONT AXLE 20mm CROSSMAX ST/SX + DEEMAX ULTI 2012

ADAPTATEURS

6	12982901	20mm adapter for Crossmax ST/SX (front wheel)

MAVIC Crossmax XL WTS

LIVRE AVEC

Blocage rapide arriÃ¨re BX601	
Valve UST et accessoires	
Adaptateurs 15Â mm avant	
Adaptateurs pour blocage rapide arriÃ¨re	
Adaptateurs 12Â xÂ 142Â mm Ã lÂ¿arriÃ¨re	
Trous de disque spÃ©cifiques	
Aimant de compteur (roue avant)	
ClÃ© de rÃ©glage polyvalente	
Guide utilisateur	

SpÃ©cifications

JANTES

- **MatÃ©riauÂ :** Maxtal
- **PerÃ§ageÂ :** Fore
- **AllÃ¨gementÂ :** ISM
- **PneumatiqueÂ :** UST Tubeless et tubetype
- **Largeur interne :** 23 mm
- **Dimension ETRTO 26" :** 559 x 23C
- **Dimension ETRTO 27,5" :** 584 x 23C
- **Dimension ETRTO 29" :** 622 x 23C

RAYONS

- **MatÃ©riauÂ :** Zicral
- **FormeÂ :** droits, ronds
- **Ã crousÂ :** aluminium intÃ©grÃ© Fore
- **NombreÂ :** 24 Ã lÂ¿avant et Ã lÂ¿arriÃ¨re
- **LaÃ§ageÂ :** avant croisÃ©s Ã 2, arriÃ¨re Isopulse

MOYEUX

- **Corps avant et arriÃ¨reÂ :** aluminium
- **MatÃ©riau de lÂ¿axeÂ :** aluminium

Roulements Ã cartouche Ã©tanches rÃ©glables

- **Roue-libreÂ :** aluminium ITS-4

Compatible Shimano VTT 11 vitesses
Compatible XD (XX1-X01) avec kit en option

POIDS ROUES

Poids roue
Weight Front 26": 790
Weight Front 27.5": 815
Weight Front 29": 850