MAVIC Comète Road

REFERENZEN RÃ¤DER

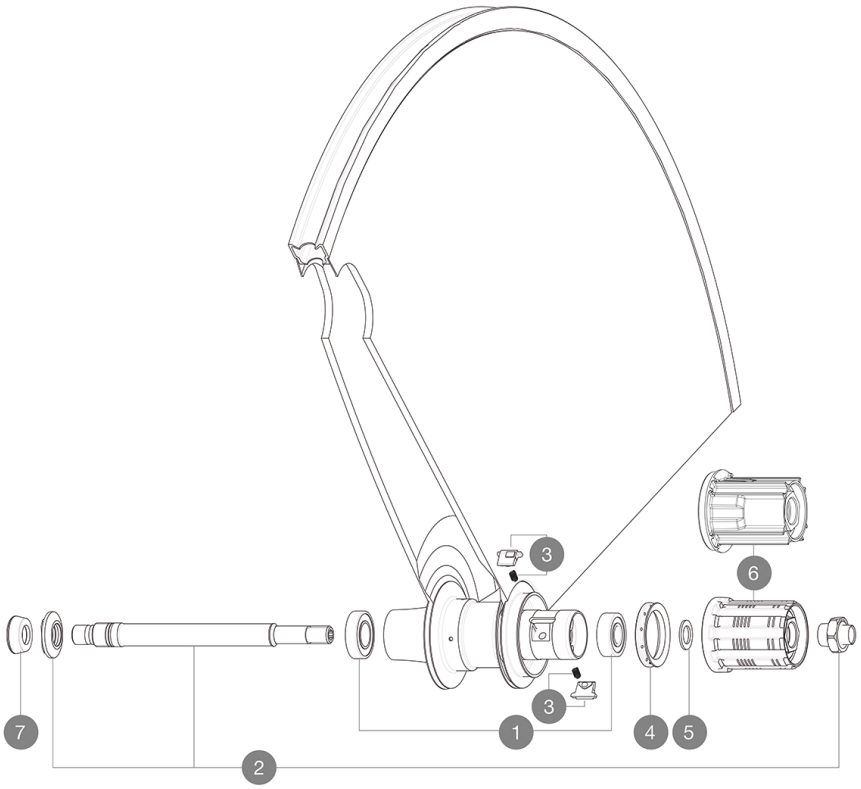

HUB SHELLS

1	33000001	REAR HUB B9+6901 BEARINGS 2013
2	32976401	REAR AXLE KIT COMETE 2013
3	M40578	FTSL PAWLS KIT (ROAD WHEELS)
4	99500001	FTSL/FTSX FREEHUB BODY SEAL
5	30872801	SET OF 3 INTERNAL SILVER SPACERS 9mm FTS-L 2013
6	30871201	FTS-L FREEWHEEL BODY ED11 2013 (8 or 9mm axle compatible)
6	30871101	FTS-L FREEWHEEL BODY HG11 2013 (8 or 9mm axle compatible)

ADAPTERS

7	35117301	FRONT OR REAR FORK REST KIT R-SYS 2013

Download date: 2024-04-28 / Update date: 2022-03-01

MAVIC Comète Road

GELIEFERT MIT

Schnellspanner BR601	
Laufrad-Tasche	
1 Paar BremsbelÃ¤ge fÃ¼r Exalith-Bremsflanken	
Ventil-VerlÃ¤ngerung	
MultifunktionsEinstellschlÃ¼ssel	
Bedienungsanleitung	

Specifications

FELGEN

- **Empfohlene Reifenbreite :** 19 bis 28 mm

RADNABE

- **NabenkÃ¶rper (HR) :** Aluminium
- **Achs-Material (VR und HR) :** Aluminium

Gedichtete, einstellbare Industrielager

- **Freilauf :** FTS-L (Stahl)

RADGEWICHTE

Download date: 2024-04-28 / Update date: 2022-03-01