Crossmax XL Pro WTS 26

REFERENZE RUOTE

F35601	XmaxXLPro26Ft WTS

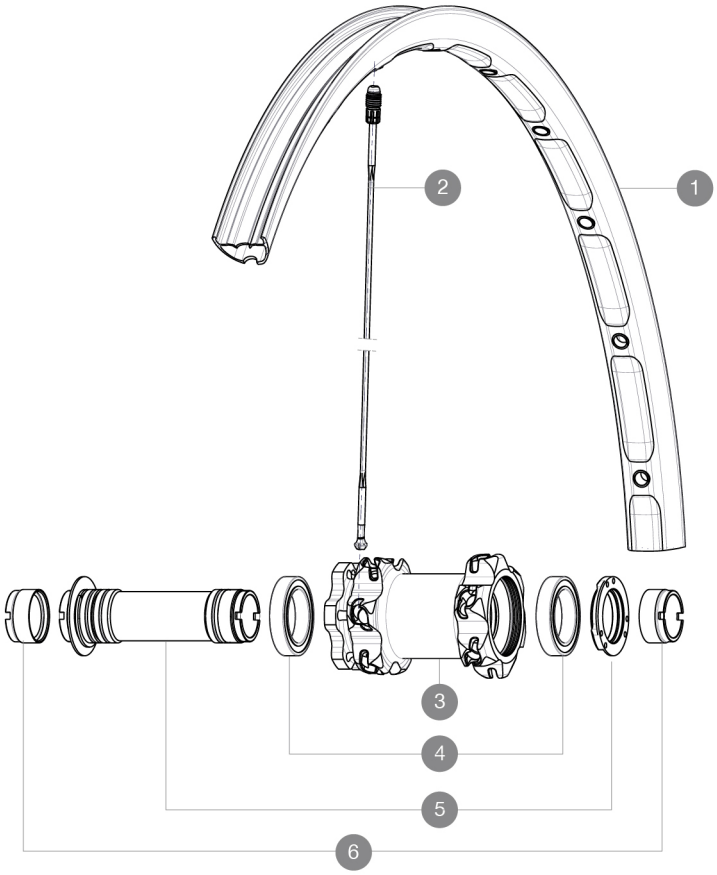

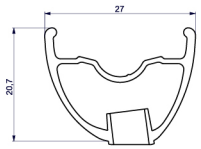

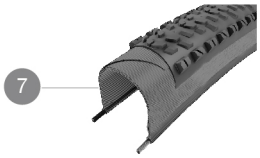

RIMS

Ã FORO VALVOLA (MM): 6,5 :

1	V2310710	KIT FRONT RIM CROSSMAX XL 2015 26''

SPOKES

2	36646801	12 SPOKES FRONT CROSSMAX ENDURO 261,5mm

HUB SHELLS

3	N/A	CORPO MOZZO
4	M40179	FRONT BEARING 25x37x7 20mm AXLE
5	30870501	FRONT AXLE 20mm CROSSMAX ST/SX + DEEMAX ULTI 2012

ADAPTERS

6	12982901	20mm adapter for Crossmax ST/SX (front wheel)

Download date: 2024-04-20 / Update date: 2022-03-01

MAVIC Crossmax XL Pro WTS 26

VENDUTO CON

Bloccaggio rapido BX601	
1 flacone di sigillante Mavic	
Valvola e accessori UST	
Adattatori anteriori da 15 mm	
Adattatori bloccaggi rapidi posteriori	
Adattatori posteriori 12x142 mm	
Chiave di regolazione multifunzione	
Guida utente	

Specifications

CERCHIONI

- **Materiale :** Maxtal
- **Foratura :** Fore
- **Riduzione peso :** ISM
- **Pneumatico :** UST tubeless e camera d'aria
- **Larghezza interna :** 23 mm
- **Misura ETRTO 26" :** 559x23C
- **Misura ETRTO 27.5" :** 584x23C
- **Misura ETRTO 29" :** 622x23C
- **Dimensione pneumatico consigliata ETRTO :** da 37 mm a 76 mm (da 1.5" a 3.0")

RAGGI

- **Materiale :** Zicral
- **Forma :** a testa dritta, profilati
- **Nipples :** integrati Fore in alluminio
- **Numero raggi :** 24 anteriori e posteriori
- **Raggiatura :** anteriore incrocio in 2Â°, posteriore Isopulse

MOZZO

- **Corpo anteriore e posteriore :** alluminio
- **Materiale perno :** alluminio

Cuscinetti a cartuccia sigillati regolabili

- **Ruota libera :** lega ITS-4

Compatibile con Shimano 11 marce
Compatibile SRAM XD (XX1-X01) con kit opzionale

PESI RUOTE

Peso della ruota
Weight Front 26": 790
Weight Front 27.5": 815
Weight Front 29": 850

Download date: 2024-04-20 / Update date: 2022-03-01