MAVIC Aksium RS

CATÃ⍰GORIE ASTMÂ 1 : route uniquement
Pour optimiser la longÃ©vitÃ© des roues, Mavic recommande un poids maximal supportÃ© par les roues de 120kg poids du vÃ©lo inclus
Dimensions de pneu recommandÃ©esÂ : 25 Ã 32Â mm
Pression max. : 23 mm 8,7 bars - 125 PSI, 25/28 mm 7,7 bars - 110 PSI

RÃ©FÃ©RENCES ROUES

R78701	Aksium RS SMU Rr M11	R99521	Aksium RS Rr

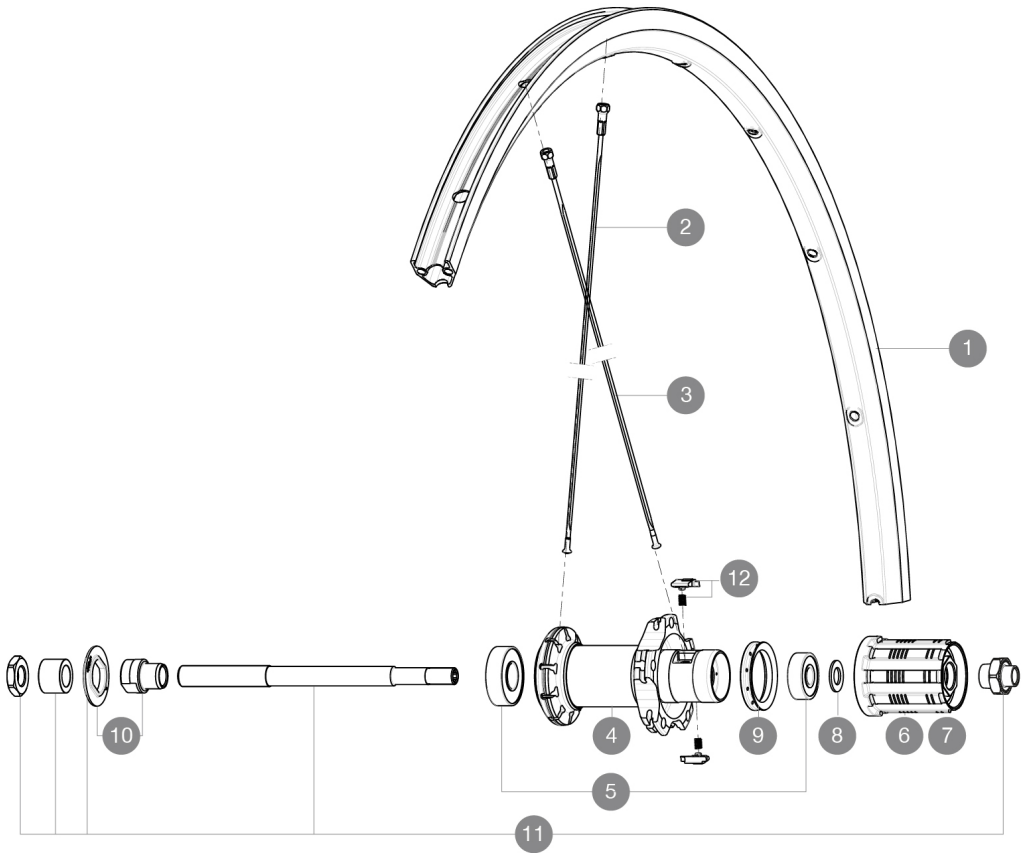

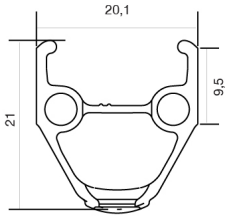

JANTES

Ã⍰ TROU DE VALVE EN MM : 6,5

1	V2403015	KIT FRONT/REAR RIM AKSIUM

RAYONS

2	V2272701	FRONT & REAR NON DRIVE SIDE ROUND SPOKE AKSIUM 283mm (Cannon
3	10845001	10 RAYONS AKSIUM 010 CRL NOIRS 298mm

MOYEUX

5	M40660	ROULEMENTS MOYEU ARR 608+6001
6	30871101	FTS-L FREEWHEEL BODY HG11 2013 (8 or 9mm axle compatible)
7	30871201	FTS-L FREEWHEEL BODY ED11 2013 (8 or 9mm axle compatible)
8	M40067	KIT ENTRETOISES CORPS DE RL/RLT NEZ DE MOYEU FTS
9	99500001	JOINT A LEVRE FTSX
10	99603801	SHORT EXPENSIBLE BEARING SUPPORTS > 2008
11	99603901	AXE ARR KSYRIUM EQUIPE 08
12	M40578	KIT CLIQUETS FTS "L" (ROUES ROUTE)

MAVIC Aksium RS

LIVRE AVEC

Blocages rapides BR101 (M40350 avant, M40351 arriÃ¨re, M40352 arriÃ¨re VTT) 1	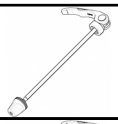
Blocages rapides BR101 (M40350 avant, M40351 arriÃ¨re, M40352 arriÃ¨re VTT) 1	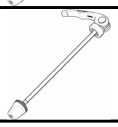
Fond de jante	
Fond de jante	
Guide utilisateur	
Guide utilisateur	

COMPATIBILITE

Roue libreÂ : Shimano/Sram, convertible en Campagnolo avec un corps de roue libre optionnel	
Roue libreÂ : Shimano/Sram, convertible en Campagnolo avec un corps de roue libre optionnel	
Axe avantÂ : Blocage rapide uniquement	
Axe avantÂ : Blocage rapide uniquement	
Axe arriÃ¨reÂ : Blocage rapide uniquement	
Axe arriÃ¨reÂ : Blocage rapide uniquement	

SpÃ©cifications

JANTES

- **MatÃ©riauÂ :** Aluminium S6000
- **MatÃ©riauÂ :** Aluminium S6000
- **HauteurÂ :** 21Â mm
- **HauteurÂ :** 21Â mm
- **RaccordÂ :** goupillÃ©
- **RaccordÂ :** goupillÃ©
- **PerÃ§ageÂ :** traditionnel avec renfort H2
- **PerÃ§ageÂ :** traditionnel avec renfort H2
- **Surface de freinageÂ :** UB Control
- **Surface de freinageÂ :** UB Control
- **DiamÃ¨tre du trou de valveÂ :** 6,5 mm
- **DiamÃ¨tre du trou de valveÂ :** 6,5 mm
- **PneumatiqueÂ :** pneu
- **PneumatiqueÂ :** pneu
- **Largeur interneÂ :** 15mm
- **Largeur interneÂ :** 15mm
- **Dimension ETRTOÂ :** 622x15C
- **Dimension ETRTOÂ :** 622x15C

RAYONS

- **MatÃ©riauÂ :** acier
- **MatÃ©riauÂ :** acier
- **FormeÂ :** droits, ronds
- **FormeÂ :** droits, ronds
- **ÃcrousÂ :** laiton, ABS
- **ÃcrousÂ :** acier, ABS
- **NombreÂ :** 20 Ã lÂ¿avant et Ã lÂ¿arriÃ¨re
- **NombreÂ :** 20 Ã lÂ¿avant et Ã lÂ¿arriÃ¨re
- **RayonnageÂ :** radial avant et arriÃ¨re cÃ´tÃ© opposÃ© roue-libre, croisÃ©s par 2 arriÃ¨re cÃ´tÃ© roue-libre
- **RayonnageÂ :** radial avant et arriÃ¨re cÃ´tÃ© opposÃ© roue-libre, croisÃ©s par 2 arriÃ¨re cÃ´tÃ© roue-libre

MOYEUX

- **Corps avant et arriÃ¨reÂ :** aluminium
- **Corps avant et arriÃ¨reÂ :** aluminium
- **MatÃ©riau de lÂ¿axeÂ :** acier
- **MatÃ©riau de lÂ¿axeÂ :** acier

Roulements Ã cartouche Ã©tanches
Roulements Ã cartouche Ã©tanches

- **Roue-libre :** acier FTS-L
- **Roue-libre :** acier FTS-L

VERSIONS

- **ColorisÂ :** Noir uniquement
- **ColorisÂ :** Noir uniquement

POIDS ROUES

Poids roue 1015