MAVIC Crossmax Pro Carbon

2017
FRONT

ASTM CATEGORIA 3 : fuoristrada con salti fino a 61 cm
Per una maggiore durata della ruota, Mavic raccomanda di non superare il peso massimo di 120 kg supportato dalle ruote, bicicletta compresa
Dimensione pneumatico consigliata: da 28 mm a 62 mm (da 1,1" a 2,5")
Dimensione pneumatico consigliata: da 36 mm a 64 mm (da 1,4" a 2,5")

REFERENZE RUOTE

F63301	XmxProCar27.5Ft Bst	F70921	XmxProCar27.5Ft Lefty60

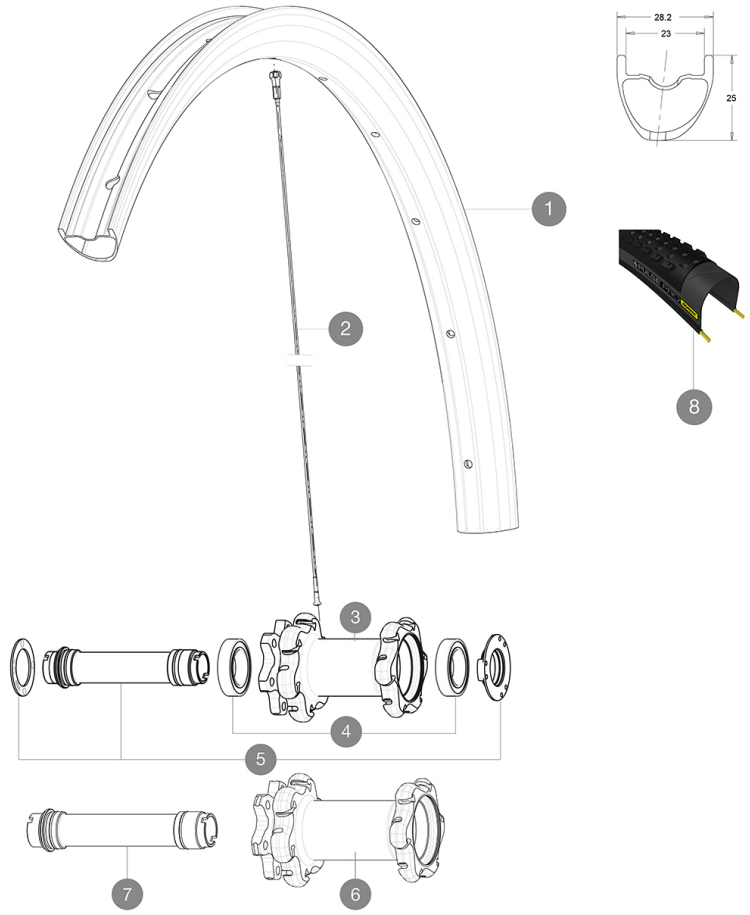

RIMS

Ã FORO VALVOLA (MM): 6,5 :

1	V3080110	KIT FRONT RIM CROSSMAX PRO CARBON 27,5''
	V2620101	UST RIM TAPE 25mm (for 21-24mm wide rim)

SPOKES

2	V2384401	KIT 12 FRONT + REAR NON-DRIVE SIDE BUTTED SPOKES 274mm CROSS

HUB SHELLS

3	N/A	CORPO MOZZO
4	99688501	BEARING KIT 9/15 D6T HUB
5	V2252301	MY16 FRONT AXLE ROAD DISC 9/12/15 INT
6	N/A	CORPO MOZZO
7	V2370701	KIT FRONT QRM+ AXLE BOOST INTL 110mm

OPTIONS

	V2650201	ADAPTER Front Torque Cap 15x31 MTB QRM +

TYRES

8	39243132	Pulse Pro 27,5" 2.25
8	39243121	Pulse Pro 27,5" 2.1

ADAPTERS

	B4104301	9mm FT road Axle Adapters 16

Download date: 2024-04-26 / Update date: 2022-05-31

MAVIC Crossmax Pro Carbon

VENDUTO CON

1 flacone di sigillante Mavic (355 466 01) 1	
Bloccaggi rapidi BX601 (anteriore V24 503 01, posteriore V24 504 01) 1	
Bloccaggi rapidi BX601 (anteriore V24 503 01, posteriore V24 504 01) 1	
Adattatori bloccaggio rapido anteriore (996 941 01 per MTB o B41 043 01 per strada) 1	
Adattatori bloccaggio rapido anteriore (996 941 01 per MTB o B41 043 01 per strada) 1	
Adattatori posteriori bloccaggio rapido per ITS4 e TS2 (308 731 01)	
Adattatori posteriori 12x142 mm per ITS4 e TS2 (308 593 01 per ITS4, 329 650 01 per TS2) 1	
Valvola e accessori UST (129 838 01)	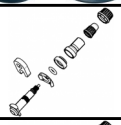
Valvola e accessori UST (129 838 01)	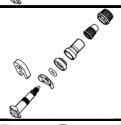
Viti specifiche per disco (308 719 01) Pack of 6	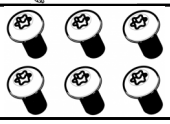
Flap tubeless	
Flap tubeless	
Chiave di regolazione multifunzione (325 423 01) 1	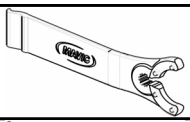
Chiave di regolazione multifunzione (325 423 01) 1	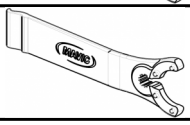
Guida utente	
Guida utente	

COMPATIBILITY

Freewheel: Shimano/Sram or XD	
Ruota libera: Shimano/Sram, convertibile in XD con corpo trasmissione opzionale	
Perno anteriore: convertibile da perno passante da 15 mm in bloccaggio rapido con adattatori inclusi	
Perno anteriore: convertibile da perno passante da 15 mm in bloccaggio rapido con adattatori inclusi	
Perno posteriore: perno passante da 12mm convertibile a bloccaggio rapido con adattatori opzionali (non disponibile in Germania)	
Rear axle: 12mm thru axle, convertible to Quick Release with included adapters	

Specifications

CERCHIONI

- **Materiale :** 100% fibra di carbonio unidirezionale
- **Materiale :** 100% fibra di carbonio unidirezionale
- **Giunzione :** SUP
- **Foratura :** tradizionale
- **Foratura :** tradizionale

MOZZO

- **Corpo anteriore e posteriore :** alluminio
- **Corpo anteriore e posteriore :** alluminio
- **Materiale perno :** alluminio
- **Materiale perno :** alluminio

Cuscinetti a cartuccia sigillati regolabili

PESI RUOTE

Peso della ruota
Weight Front 27.5": 680
Weight Front 29": 700

Download date: 2024-04-26 / Update date: 2022-05-31