MAVIC Crossmax Elite

CATÃ⍰GORIE ASTMÂ 3Â : tout-terrain avec des sauts de moins de 61Â cm
Pour optimiser la longÃ©vitÃ© des roues, Mavic recommande un poids maximal supportÃ© par les roues de 120kg poids du vÃ©lo inclus
Dimensions de pneus recommandÃ©esÂ : 28Â mm Ã 62Â mm (1,1 Ã 2,5Â pouces)
Dimensions de pneu recommandÃ©es : 36 Ã 64 mm (1,4 Ã 2,5 pouces)

RÃ©FÃ©RENCES ROUES

REAR WHEEL	N°	PARTS	REFERENCE	REFERENCE BOOST
CROSSMAX ELITE	4BIS / 15BIS	HUB BODY	N/A	N/A
	6 BIS	AXLE	V2372101	V2372201
	10 BIS	RATCHET	V2375201	
	13 BIS	ADAPTORS	V2510701	
	11 BIS	SHIMANO FREEWHEEL	V3780101	
	12 BIS	SRAM XD FREEWHEEL	V3740101	

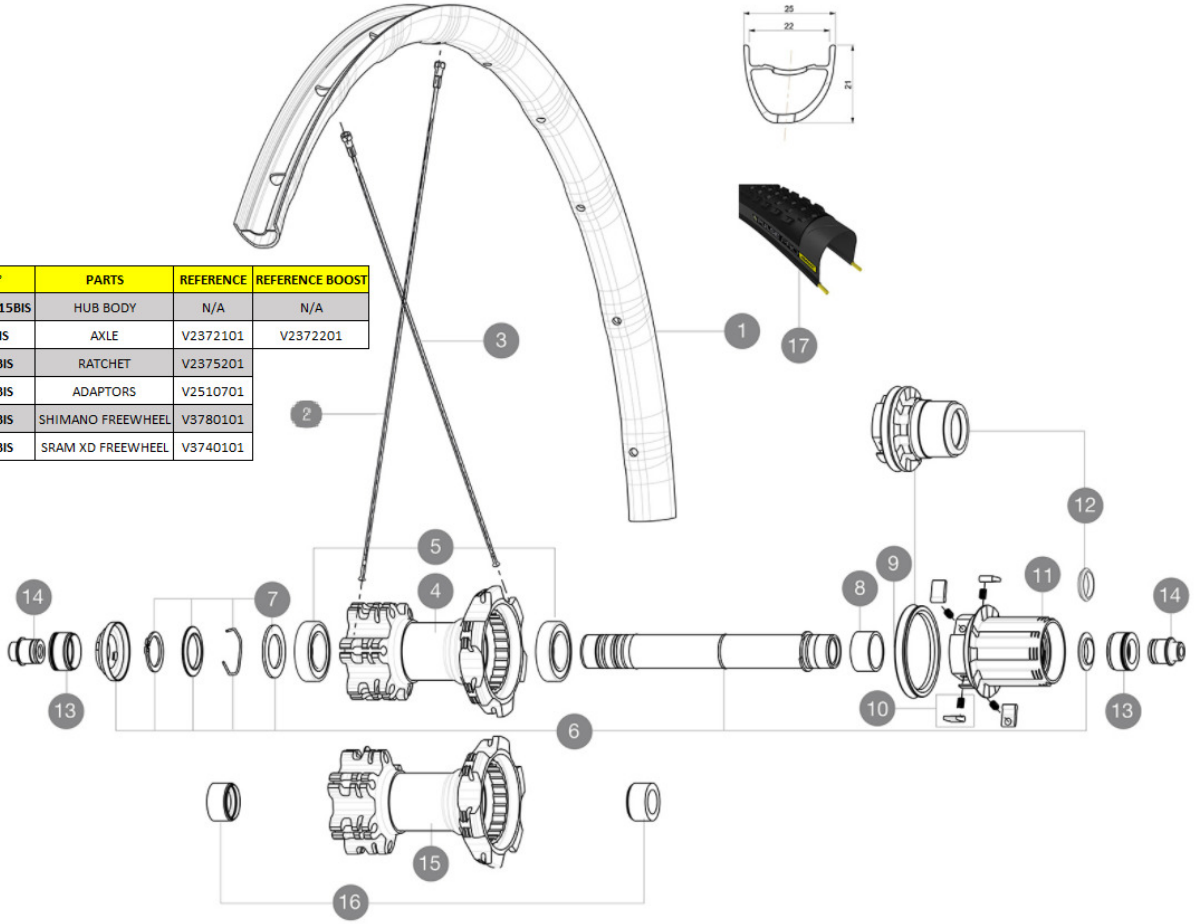

JANTES

Ã⍰ TROU DE VALVE EN MM : 6,5

1	V2960115	KIT FRONT/REAR RIM CROSSMAX ELITE 27,5'' 22mm RED TUBELESS S
1	V2940115	KIT FRONT/REAR RIM CROSSMAX ELITE 27,5'' 22mm BLACK TUBELESS
	V2620101	UST RIM TAPE 25mm (for 21-24mm wide rim)

RAYONS

2	36689301	"12 SPOKES DRIVE SIDE CROSSROC 650b/27,5"" 275mm"
3	V2382401	12 FRT + REAR NON-DRIVE SIDE SPOKES 279mm CROSSRIDE

MOYEUX

4	N/A	CORPS DE MOYEU
4	N/A	CORPS DE MOYEU
	N/A	CORPS DE MOYEU
5	M40076	HUB BEARINGS 17x30x7 6903 x 2
6	V2371201	KIT REAR QRM AXLE 135-142 / BOOST 148mm
	V2372101	KIT ID360 135/142 D6T AXLE WITH CLIP
	V2372201	KIT ID360 148 D6T AXLE WITH CLIP
7	V2370401	REAR AUTO ADJUST.PLAY KIT 12MM AXLE
8	35124501	SET OF 3 REAR AXLE/FREEWHEEL BODY SPACERS
9	99610701	JOINT A LEVRE ITS4
10	99610601	KIT CLIQUETS ITS4
	V2375201	KIT ID360 24 TEETH 2 RATCHET + MTB SPRING + PAD (specific)
11	35126001	ITS-4 FREEWHEEL BODY + SEAL 2013 (WITHOUT PAWLS)
	V3780101	HG9 Alloy MTB Freewheel Body ID360
12	35684101	ITS-4 FREEWHEEL BODY XD +SEAL 2013 (WITHOUT PAWLS)
	V3740101	XD MTB Freewheel Body ID360
15	N/A	CORPS DE MOYEU
15	N/A	CORPS DE MOYEU
	N/A	CORPS DE MOYEU

PNEUMATIQUES

17	39243121	Pulse Pro 27,5" 2.1
17	39243132	Pulse Pro 27,5" 2.25

ADAPTATEURS

13	32965001	ADAPTER Rr 12x142mm Elite/CRide MTB (Rd)
	V2510701	ID360 EVO REAR AXLE ADAPTERS 12x142mm DCL & D6T
14	30873101	2 REAR REDUCERS 12/9,5mm 2012 ITS4 HUB
16	V2371401	YELLOW AXLE SUPPORT REAR BOOST 148mm FOR SELF ADJUSTING AXLE

MAVIC Crossmax Elite

LIVRE AVEC

1 bouteille de liquide prÃ©ventif Mavic (355 466 01) 1	
Blocages rapides BX601 (V24 503 01 avant, V24 504 01 arriÃ¨re)	
Blocages rapides BR101 (M40350 avant, M40351 arriÃ¨re, M40352 arriÃ¨re VTT) 1	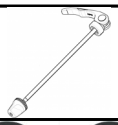
Adaptateurs pour blocage rapide avant (996 941 01 pour VTT ou B41 043 01 pour route) 1	
Adaptateurs pour blocage rapide avant (996 941 01 pour VTT ou B41 043 01 pour route) 1	
Adaptateurs pour blocage rapide arriÃ¨re (308 731 01)	
Adaptateurs arriÃ¨re 12x142Â mm pour ITS4 et TS2 (308 593 01 pour ITS4, 329 650 01 pour TS2) 1	
Adaptateurs arriÃ¨re 12x142Â mm pour ITS4 et TS2 (308 593 01 pour ITS4, 329 650 01 pour TS2) 1	
Valve UST et accessoires (129 838 01)	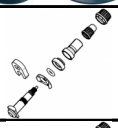
Valve UST et accessoires (129 838 01)	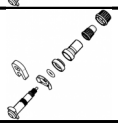
Fond de jante tubeless	
Fond de jante tubeless	

COMPATIBILITE

Roue libreÂ : Shimano/Sram, convertible en XD avec un corps de roue libre optionnel	
Roue libre : Shimano/Sram ou XD	
Axe avantÂ : axe traversant de 15Â mm convertible en blocage rapide avec les adaptateurs inclus	
Axe avantÂ : axe traversant de 15Â mm convertible en blocage rapide avec les adaptateurs inclus	
Axe arriÃ¨reÂ : axe traversant de 12Â mm, convertible en blocage rapide avec des adaptateurs optionnels (non disponibles en Allemagne)	
Axe arriÃ¨re : axe traversant de 12 mm, convertible en serrage rapide avec adaptateurs inclus	

SpÃ©cifications

JANTES

- **MatÃ©riauÂ :** Maxtal
- **MatÃ©riauÂ :** Maxtal
- **RaccordÂ :** SUP
- **RaccordÂ :** SUP
- **PerÃ§ageÂ :** traditionnel
- **PerÃ§ageÂ :** traditionnel
- **RÃ©duction du poidsÂ :** ISM 4D
- **RÃ©duction du poidsÂ :** ISM 4D
- **DiamÃ¨tre du trou de valveÂ :** 6,5 mm
- **DiamÃ¨tre du trou de valveÂ :** 6,5 mm
- **PneumatiqueÂ :** UST Tubeless et tubetype
- **PneumatiqueÂ :** UST Tubeless et tubetype
- **Largeur interneÂ :** 22 mm
- **Largeur interneÂ :** 22 mm
- **DimensionÂ ETRTO 27,5"Â :** 584x22ss
- **DimensionÂ ETRTO 27,5"Â :** 584x22ss
- **DimensionÂ ETRTO 29"Â :** 622x22ss
- **DimensionÂ ETRTO 29"Â :** 622x22ss

Profil sans crochets
Utiliser avec le fond de jante tubeless Mavic
Utiliser avec le fond de jante tubeless Mavic

RAYONS

- **MatÃ©riauÂ :** acier
- **MatÃ©riauÂ :** acier

MOYEUX

- **Corps avant et arriÃ¨reÂ :** aluminium
- **Corps avant et arriÃ¨reÂ :** aluminium
- **MatÃ©riau de lÂ¿axeÂ :** aluminium
- **MatÃ©riau de lÂ¿axeÂ :** aluminium

Roulements Ã cartouche Ã©tanches
Roulements Ã cartouche Ã©tanches

- **Roue-libre :** Alliage ITS-4
- **Roue-libre :** Alliage ITS-4

VERSIONS

- **ColorisÂ :** Noir ou Noir/Rouge
- **ColorisÂ :** Noir ou Noir/Rouge
- **Standard de disqueÂ :** 6Â trous uniquement
- **Standard de disqueÂ :** 6Â trous uniquement
- **Largeur du moyeuÂ :** Boost (avant 110, arriÃ¨re 148) ou Non-Boost (avant 100, arriÃ¨re 135/142)
- **Largeur du moyeuÂ :** Boost (avant 110, arriÃ¨re 148) ou Non-Boost (avant 100, arriÃ¨re 135/142)

Lefty Supermax
Lefty Supermax

POIDS ROUES

Poids roue
Weight Rear 27.5": 885
Weight Rear 29": 930

TÃ©lÃ©chargÃ© le: 2024-04-25 / Mis Ã jour le: 2022-11-16