MAVIC Ksyrium Elite UST

2018
FRONT

CATÃ?GORIE ASTMÂ 2Â : route et tout-terrain avec des sauts de moins de 15Â cm
Pour optimiser la longÃ©vitÃ© des roues, Mavic recommande un poids maximal supportÃ© par les roues de 120kg poids du vÃ©lo inclus
Dimensions de pneu recommandÃ©esÂ : 25 Ã 32Â mm
Pression max. tubeless : 25 mm 7 bars - 100 PSI, 28 mm 6 bars - 87 PSI Pression max. tubetype : 25/28 mm 7,7 bars - 110 PSI

RÃ©FÃ©RENCES ROUES

F73481	KsyElUSTFt GraphiteBlack	F73482	KsyElUSTFt Yellow
F73483	KsyElUSTFt Red		

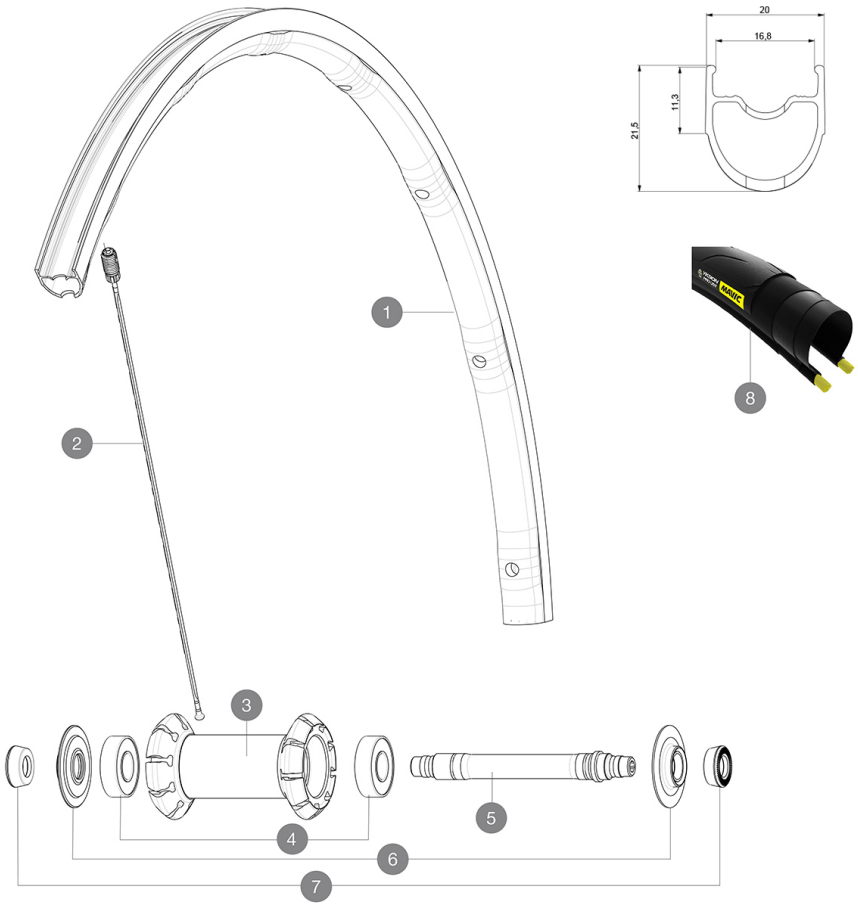

JANTES

 :

1	V2730810	KIT FRONT RIM KSYRIUM ELITE UST

RAYONS

2	V2277801	KIT 9 FT KSYRIUM ELITE UST SPOKE 286mm

MOYEUX

3	N/A	CORPS DE MOYEU
3	N/A	CORPS DE MOYEU
3	N/A	CORPS DE MOYEU
3	N/A	CORPS DE MOYEU
4	M40318	ROULEMENTS 6001 x 2
5	30870001	FRONT AXLE ROAD RIM BRAKING QRM +
6	12038201	CAPOT DE MOYEU + ECROU REGL.KSYRIUM ELITE 11

PNEUMATIQUES

8	39938825	Yksion Pro UST 700x25

ADAPTATEURS

7	35117301	FRONT OR REAR FORK REST KIT R-SYS 2013

MAVIC Ksyrium Elite UST

LIVRE AVEC

1 bouteille de liquide prÃ©ventif Mavic (roue arriÃ¨re) (355 466 01)	
1 bouteille de liquide prÃ©ventif Mavic (roue arriÃ¨re) (355 466 01)	
Blocages rapides BR301 (V24 501 01 avant, V24 502 01 arriÃ¨re)	
Blocages rapides BR301 (V24 501 01 avant, V24 502 01 arriÃ¨re)	
Seringue pour liquide prÃ©ventif	
Seringue pour liquide prÃ©ventif	
Valve UST et accessoires (129 838 01)	
Valve UST et accessoires (129 838 01)	
ClÃ© de rÃ©glage multifonction (325 423 01)	
ClÃ© de rÃ©glage multifonction (325 423 01)	
Guide utilisateur	
Guide utilisateur	

COMPATIBILITE

Roue libreÂ : Shimano/Sram, convertible en Campagnolo avec un corps de roue libre optionnel	
Roue libreÂ : Shimano/Sram, convertible en Campagnolo avec un corps de roue libre optionnel	
Axe avantÂ : Blocage rapide uniquement	
Axe avantÂ : Blocage rapide uniquement	
Axe arriÃ¨reÂ : Blocage rapide uniquement	
Axe arriÃ¨reÂ : Blocage rapide uniquement	

SpÃ©cifications

JANTES

- **MatÃ©riauÂ :** Maxtal
- **MatÃ©riauÂ :** Maxtal
- **HauteurÂ :** avant 22Â mm, arriÃ¨re 25Â mm asymÃ©trique
- **Hauteur :** avant 24Â mm, arriÃ¨re 26Â mm asymÃ©trique
- **RaccordÂ :** SUP
- **RaccordÂ :** SUP
- **PerÃ§ageÂ :** Fore
- **PerÃ§ageÂ :** Fore
- **Surface de freinageÂ :** UB Control
- **Surface de freinageÂ :** UB Control
- **RÃ©duction du poidsÂ :** ISM 4D
- **RÃ©duction du poidsÂ :** ISM 4D
- **DiamÃ¨tre du trou de valveÂ :** 6,5 mm
- **DiamÃ¨tre du trou de valveÂ :** 6,5 mm
- **PneumatiqueÂ :** pneu
- **PneumatiqueÂ :** pneu
- **Largeur interneÂ :** 17Â mm
- **Largeur interneÂ :** 17Â mm
- **Dimension ETRTOÂ :** 622x17TC ROUTE
- **Dimension ETRTOÂ :** 622x17TC ROUTE

RAYONS

- **MatÃ©riauÂ :** acier

MOYEUX

- **Corps avant et arriÃ¨reÂ :** aluminium
- **Corps avant et arriÃ¨reÂ :** aluminium
- **MatÃ©riau de lÂ¿axeÂ :** aluminium
- **MatÃ©riau de lÂ¿axeÂ :** aluminium

Roulements Ã cartouche Ã©tanches rÃ©glables
Roulements Ã cartouche Ã©tanches rÃ©glables

- **Roue-libre :** FTS-L en acier
- **Roue-libre :** FTS-L en acier

VERSIONS

- **ColorisÂ :** Noir uniquement

POIDS ROUES

665

TÃ©lÃ©chargÃ©: le: 2024-05-18 / Mis Ã jour le: 2022-03-01