MAVIC Ksyrium Pro Carbon SL UST Disc

2018
FRONT

ASTM-KATEGORIE 1: fÃ¼r den Einsatz auf asphaltierten Strassen und Wegen
Um eine lÃ¤ngere Lebensdauer der LaufrÃ¤der zu erreichen, empfiehlt Mavic als Obergrenze fÃ¼r das Gesamtgewicht von Fahrer, AusrÃ¼stung und Fahrrad 120 kg
Empfohlene Reifenbreite: 25 bis 32 mm
Max. Reifendruck: Tubeless 25 mm - 6,0 bar / 87 PSI; Tubeless 28 mm - 5,0 bar / 70 PSI; mit Schlauch 25/28 mm - 7,7 bar / 110 PSI

REFERENZEN RÃ¤DER

F74291	KsyProCarSLUSTD6BFt12x100	F74301	KsyProCarSLUSTDCLFt12x100
P84801	KsyProCarSLUSTDCLPr12mm		

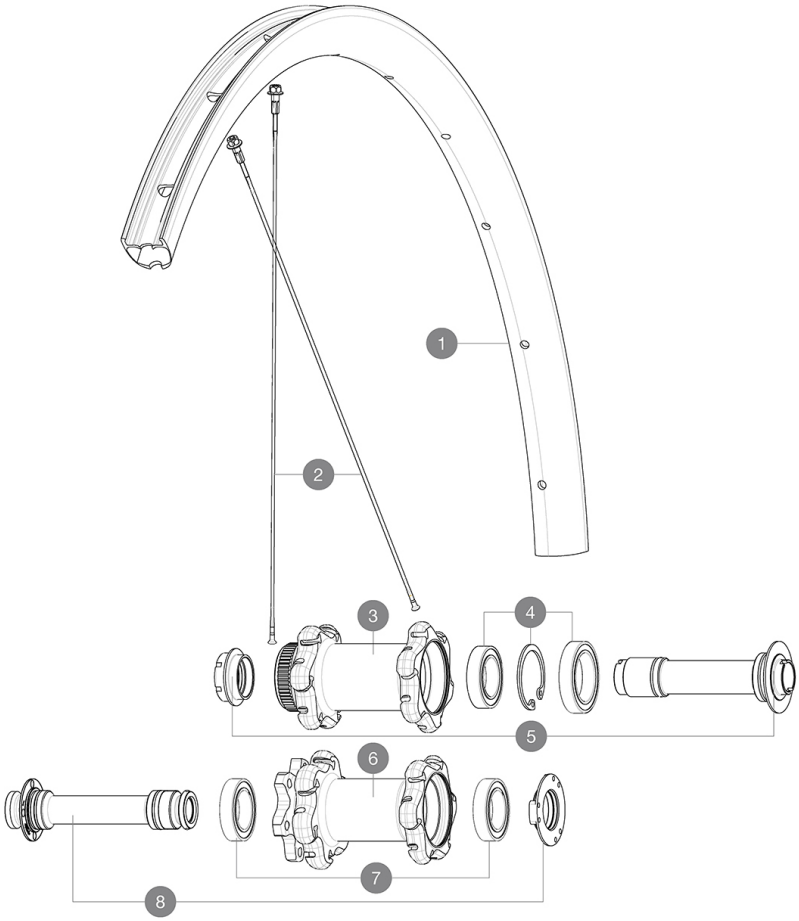

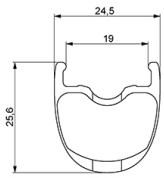

RIMS

 :

1	V2734010	KIT FRONT RIM KSYRIUM PRO CARBON SL UST DISC
	V2620101	UST RIM TAPE 25mm (for 21-24mm wide rim)

SPOKES

2	V3661101	KIT 1 FT/RR NDS 291mm KPC SL UST DISC SPK + ALU NIPPLES
2	V3663301	KIT 12 FRT KSYR PRO CARB SL UST Disc + NDS KSYR PRO CARB SL
2	V3661201	KIT 12 FR/NDS KSYPROCARB SL UST D/RB 291mm SPK+ALU NIPP - wh

HUB SHELLS

3	N/A	NABENKÖRPER
4	99688601	BEARING KIT 9/15 DCL HUB 20x32x7 6804 + 25x37x7 6805
5	V2390701	KIT FRONT 12mm AXLE QRM+ CL
6	N/A	NABENKÖRPER
7	M40076	HUB BEARINGS 17x30x7 6903 x 2
8	V2390601	KIT FRONT 12mm AXLE QRM+ 6B

OPTIONS

	V2252401	MY16 FRONT AXLE ROAD DISC 9/12/15 CENTER LOCK
	V2252301	MY16 FRONT AXLE ROAD DISC 9/12/15 INT

TYRES

9	39938825	Yksion Pro UST 700x25

ADAPTERS

	B4104401	15mm FT Road Axle Adapters 16
	V2680301	"Kit Ft Road Adapter 12 >> 9mm"

Download date: 2024-04-29 / Update date: 2022-05-31

MAVIC Ksyrium Pro Carbon SL UST Disc

GELIEFERT MIT

1 Flasche Mavic Sealant (beim Hinterrad) (355 466 01)	
Spritze fÃ¼r Dichtmittel	
UST-Ventil und ZubehÃ¶r (129 838 01)	
Disc-Befestigungsschrauben (308 719 01)	
Tubeless-Felgenband	
Multifunktions-EinstellschlÃ¼ssel (325 423 01)	
Bedienungsanleitung	

COMPATIBILITY

Freilauf: Shimano/Sram (mit optionalem FreilaufkÃ¶rper umrÃ¼stbar fÃ¼r Campagnolo oder XD-R)	
Vorderrad Achse: 12mm Achsen InnenmaÃ?. Optional: UmrÃ¼stung auf Schnellspanner mit Adaptern oder mit Achstausch auf 15 mm Steckachse mÃ¶glich	
HR-Achse: 12x142-mm-Steckachse, umrÃ¼stbar auf Schnellspanner (mit optionalen Adaptern Â¿ in Deutschland nicht lieferbar)	

Specifications

FELGEN

- **Material :** 3K-Carbon
- **ProfilhÃ¶he :** 25 mm
- **Felgenbohrungen :** herkÃ¶mmlich Felgenprofil fÃ¼r Scheibenbremsen optimiert
- **Ventilloch-Durchmesser :** 6,5 mm
- **Bereifung :** UST Tubeless oder Drahtreifen
- **Innenbreite :** 19 mm
- **ETRTO-GrÃ¶sse :** 622x19tc (Rennrad)

SPEICHEN

- **Material :** Stahl
- **Speichen :** gerade, mit Aero-Profil, doppel-dickend
- **Speichennippel :** Aluminium, selbstsichernd
- **Speichenzahl :** je 24 vorne und hinten
- **Einspeichung :** 2fach gekreuzt (VR), Isopulse (HR)

RADNABE

- **NabenkÃ¶rper (VR und HR) :** Aluminium
- **Achs-Material (VR und HR) :** Aluminium
- **VR :** einstellbare gedichtete Industrielager (QRM+), HR selbstjustierende gedichtete Industrielager (QRM Auto)
- **Freilauf :** Instant Drive 360

VERSIONS

- **Farbe :** Schwarz
- **Disc-Standard :** 6-Loch oder Center-LockÂ®

RADGEWICHTE

735

Download date: 2024-04-29 / Update date: 2022-05-31