2018
FRONT

MAVIC Ksyrium Pro Carbon SL UST

CATÃ‰GORIE ASTMÂ 1 : route uniquement
Pour optimiser la longÃ©vitÃ© des roues, Mavic recommande un poids maximal supportÃ© par les roues de 120kg poids du vÃ©lo inclus
Dimensions de pneu recommandÃ©esÂ : 25 Ã 32Â mm
Pression max.Â : se rÃ©fÃ©rer aux indications sur la roue et le pneu. Si elles sont diffÃ©rentes, choisir la plus faible.
Pression max. tubeless : 25 mm 6 bars - 87 PSI, 28 mm 5 bars - 70 PSI Pression max. tubetype : 25/28 mm 7,7 bars - 110 PSI

RÃ©FÃ©RENCES ROUES

F74351	KsyProCarSLUST Ft

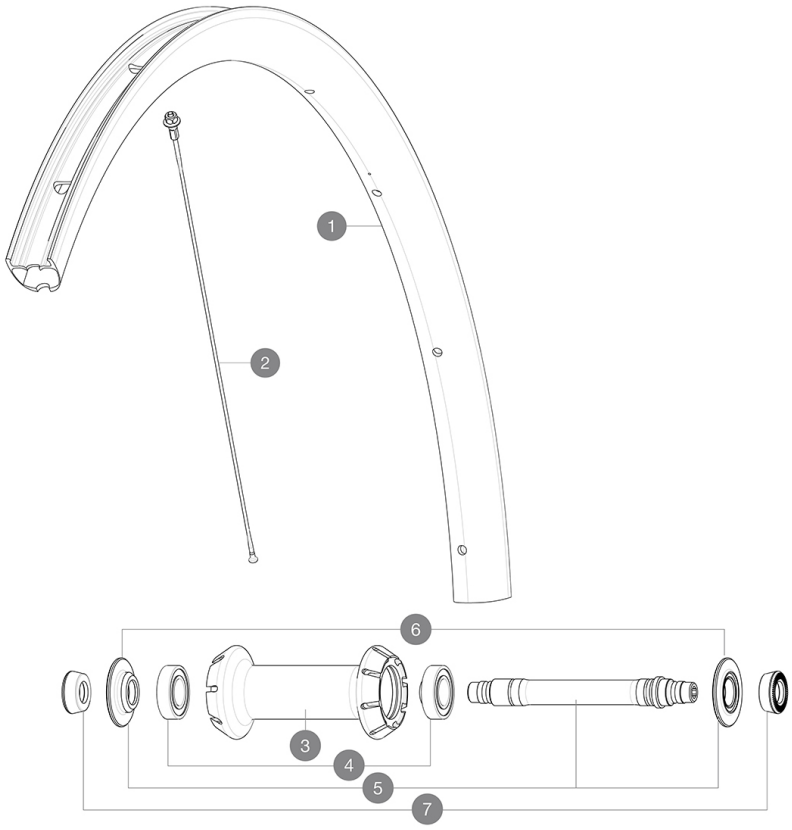

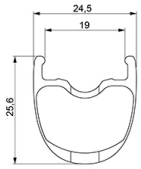

JANTES

 :

1	V2737310	KIT FRONT RIM KSYRIUM PRO CARBON SL UST
1	V2734110	KIT FRONT RIM KSYRIUM PRO CARBON SL UST - while stock last
	V3720101	25mm UST Tape for 19 to 22mm Road Rims

RAYONS

2	V3666001	KIT 1 FRT 285/1 NDS 291 KSYRIUM PRO CARB SL UST AERO STAMPED
2	V3663801	KIT 12 FRT KSYR PRO CARB SL C/UST/T & NDS COSMIC PRO CARB SL

MOYEUX

3	N/A	CORPS DE MOYEU
4	M40078	ROULEMENTS MOYEU AVT 6901
5	30870001	FRONT AXLE ROAD RIM BRAKING QRM +
6	V2252501	FRONT SETTING NUT & DUST PROTECTOR MY16

PNEUMATIQUES

8	39938825	Yksion Pro UST 700x25

ADAPTATEURS

7	35117301	FRONT OR REAR FORK REST KIT R-SYS 2013

MAVIC Ksyrium Pro Carbon SL UST

2018
FRONT

LIVRE AVEC

1 bouteille de liquide prÃ©ventif Mavic (roue arriÃ¨re) (355 466 01)	
1 bouteille de liquide prÃ©ventif Mavic (roue arriÃ¨re) (355 466 01)	
1 bouteille de liquide prÃ©ventif Mavic (roue arriÃ¨re) (355 466 01)	
Blocages rapides BR601 titane (323 485 01 avant, 323 486 01 arriÃ¨re)	
Blocages rapides BR601 titane (323 485 01 avant, 323 486 01 arriÃ¨re)	
Blocages rapides BR601 (V24 501 01 avant, V24 502 01 arriÃ¨re)	
Seringue pour liquide prÃ©ventif	
Seringue pour liquide prÃ©ventif	
Seringue pour liquide prÃ©ventif	
Patins de frein carbone (V24 603 01 Shimano/Sram, V24 604 01 Campagnolo)	
Patins de frein carbone (V24 603 01 Shimano/Sram, V24 604 01 Campagnolo)	
Patins de frein carbone (V24 603 01 Shimano/Sram, V24 604 01 Campagnolo)	
Valve UST et accessoires (129 838 01)	
Valve UST et accessoires (129 838 01)	
Valve UST et accessoires (129 838 01)	
Fond de jante tubeless	
Fond de jante tubeless	
Fond de jante tubeless	

COMPATIBILITE

Roue libreÂ : Shimano/Sram, convertible en Campagnolo et XD-R avec des corps de roue libre optionnels	
Roue libreÂ : Shimano/Sram, convertible en Campagnolo et XD-R avec des corps de roue libre optionnels	
Roue libreÂ : Shimano/Sram, convertible en Campagnolo et XD-R avec des corps de roue libre optionnels	
Axe avantÂ : Blocage rapide uniquement	
Axe avantÂ : Blocage rapide uniquement	
Axe avantÂ : Blocage rapide uniquement	
Axe arriÃ¨reÂ : Blocage rapide uniquement	
Axe arriÃ¨reÂ : Blocage rapide uniquement	
Axe arriÃ¨reÂ : Blocage rapide uniquement	

TÃ©lÃ©chargÃ© le: 2024-05-12 / Mis Ã jour le: 2022-03-01