MAVIC Crossmax Elite Carbon 29

CATÃ‚GORIE ASTM 3Â : CROSS-COUNTRY ET TRAIL
Pour optimiser la longÃ©vitÃ© des roues, Mavic recommande un poids maximal supportÃ© par les roues de 120kg poids du vÃ©lo inclus
Dimensions de pneus recommandÃ©esÂ : 46mm Ã 64mm

RÃ©FÃ©RENCES ROUES

R23991	XmaxEliteCarb 29 Rr	R24021	XmaxEliteCarb 29 Rr Boost
R24011	XmaxEliteCarb 29 Rr XD	R24031	XmaxEliteCarb29RrBoostXD Black

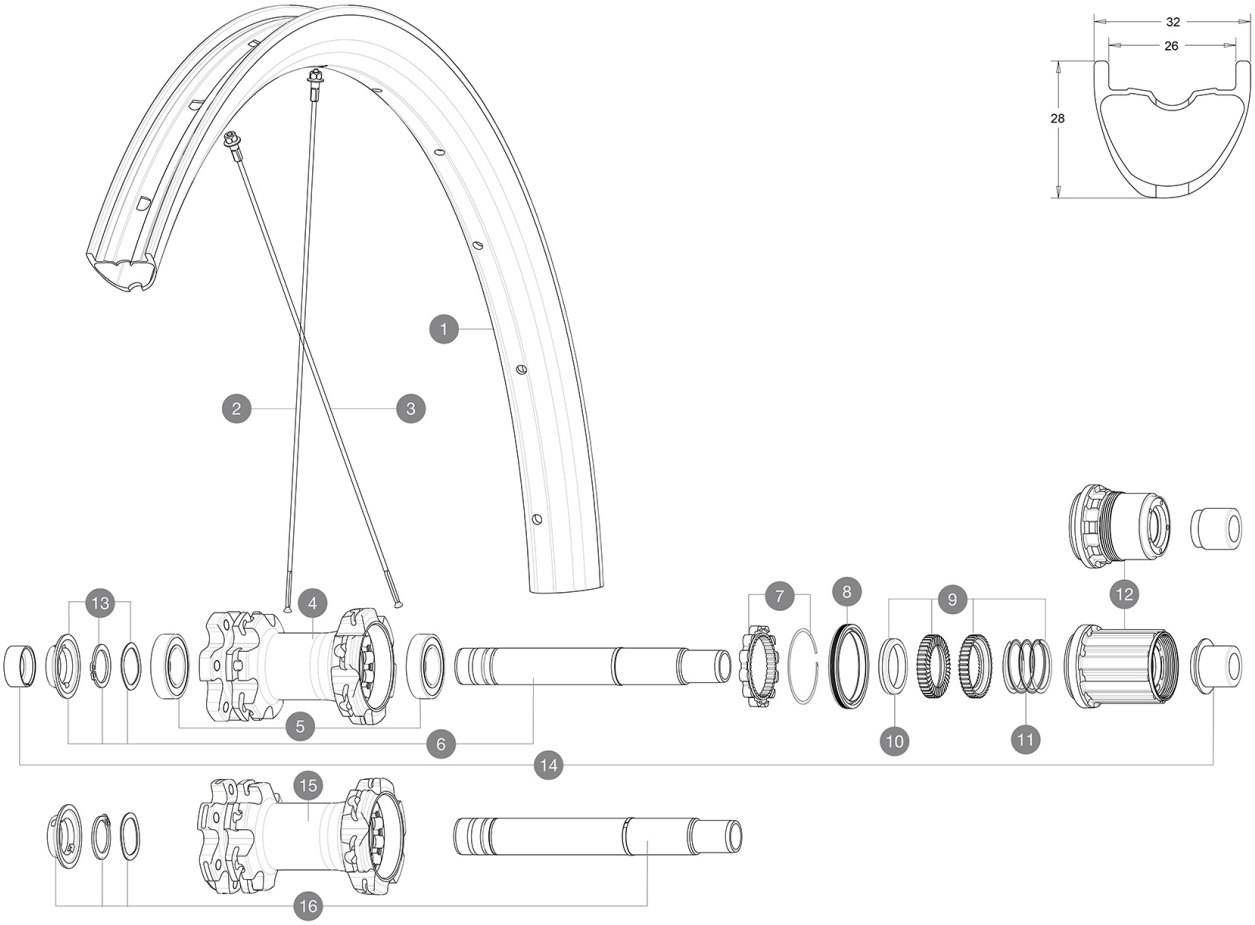

JANTES

 :

1	V3761813	KIT REAR RIM CROSSMAX ELITE Carbon 29''
	V2700101	UST Tape 28mm for 25 to 27mm wide rims

RAYONS

2	V2387401	KIT 12 FRT/NDS CROSSMAX ELITE CARBON 29'' ROUND SPOKE 290mm
3	V2387601	KIT 12 DS CROSSMAX ELITE CARBON 29'' ROUND SPOKE 286mm + ste

MOYEUX

4	N/A	CORPS DE MOYEU
5	M40076	HUB BEARINGS 17x30x7 6903 x 2
6	V2372101	KIT ID360 135/142 D6T AXLE WITH CLIP
7	V2252701	KIT ID360 INSERT SHAPED EAR LOBE > 2017
8	V2251601	ID360 SEAL + GREASE
9	V2375201	KIT ID360 24 TEETH 2 RATCHET + MTB SPRING + PAD (specific)
10	V2375401	KIT ID360 MTB 24T 3 NOISE REDUCING PADS
11	V2372901	KIT 3 ID360 MTB SPRINGS
12	V3780101	HG9 Alloy MTB Freewheel Body ID360
12	V3740101	XD MTB Freewheel Body ID360
13	V2373001	KIT ADJUST. SYSTEM QRM AUTO ID360 for 17x30x7 bearing
15	N/A	CORPS DE MOYEU
16	V2372201	KIT ID360 148 D6T AXLE WITH CLIP

OPTIONS

	V2372801	KIT ID360 2x40 TEETH RATCHETS + MTB SPRING + GREASE + PAD

ADAPTATEURS

14	V2510701	ID360 EVO REAR AXLE ADAPTERS 12x142mm DCL & D6T
	V2510801	ID360 EVO REAR AXLE ADAPTERS 9x135mm DCL & D6T

MAVIC Crossmax Elite Carbon 29

LIVRE AVEC

Adaptateurs BR avant (roue non Boost)	
Adaptateurs BR avant (roue non Boost)	
Adaptateurs AR arriÃ¨re (roue non Boost)	
Adaptateurs AR arriÃ¨re (roue non Boost)	
Valve UST et accessoires (129 838 01)	
Valve UST et accessoires (129 838 01)	
Fond de jante tubeless	
Fond de jante tubeless	
ClÃ© de rÃ©glage multifonction (325 423 01)	
ClÃ© de rÃ©glage multifonction (325 423 01)	
Guide utilisateur	
Guide utilisateur	

COMPATIBILITE

Roue libre : Shimano/Sram ou XD	
Roue libre : Shimano/Sram ou XD	
Axe avantÂ : axe traversant de 15Â mm convertible en blocage rapide avec des adaptateurs (fournis avec les roues non Boost)	
Axe avantÂ : axe traversant de 15Â mm convertible en blocage rapide avec des adaptateurs (fournis avec les roues non Boost)	
Axe arriÃ¨reÂ : axe traversant de 12Â mm convertible en blocage rapide avec des adaptateurs (fournis avec les roues non Boost)	
Axe arriÃ¨reÂ : axe traversant de 12Â mm convertible en blocage rapide avec des adaptateurs (fournis avec les roues non Boost)	
Roue libreÂ : Shimano Micro Spline	
Roue libreÂ : Shimano Micro Spline	

SpÃ©cifications

JANTES

- **MatÃ©riauÂ :** 100Â % fibre de carbone unidirectionnelle
- **MatÃ©riauÂ :** 100Â %Â fibre de carbone
- **PerÃ§ageÂ :** traditionnel
- **PerÃ§ageÂ :** traditionnel
- **DiamÃ¨tre du trou de valveÂ :** 6,5 mm
- **DiamÃ¨tre du trou de valveÂ :** 6,5 mm
- **PneumatiqueÂ :** UST Tubeless et tubetype
- **PneumatiqueÂ :** UST Tubeless et tubetype
- **Largeur interneÂ :** 26 mm
- **Largeur interneÂ :** 26 mm
- **DimensionÂ ETRTO 27,5"Â :** 584x26TSS
- **DimensionÂ ETRTO 27,5"Â :** 584x26TSS
- **DimensionÂ ETRTO 29"Â :** 622x26TSS
- **DimensionÂ ETRTO 29"Â :** 622x26TSS

Profil sans crochets
Profil sans crochets
Utiliser avec le fond de jante tubeless Mavic
Utiliser avec le fond de jante tubeless Mavic

RAYONS

- **MatÃ©riauÂ :** acier
- **MatÃ©riauÂ :** acier
- **FormeÂ :** droits, ronds
- **FormeÂ :** droits, ronds

MOYEUX

- **Corps avant et arriÃ¨reÂ :** aluminium
- **Corps avant et arriÃ¨reÂ :** aluminium
- **MatÃ©riau de lÂ¿axeÂ :** aluminium
- **MatÃ©riau de lÂ¿axeÂ :** aluminium

Roulements Ã cartouche Ã©tanche Ã rÃ©glage automatique (QRM Auto), Ã l'avant et Ã l'arriÃ¨re
Roulements Ã cartouche Ã©tanche Ã rÃ©glage automatique (QRM Auto), Ã l'avant et Ã l'arriÃ¨re

- **Roue libre :** Instant Drive 360
- **Roue libre :** Instant Drive 360

VERSIONS

- **ColorisÂ :** Noir uniquement
- **Standard de disqueÂ :** 6Â trous uniquement
- **Standard de disqueÂ :** 6Â trous uniquement
- **Largeur du moyeuÂ :** Boost (avant 110, arriÃ¨re 148) ou Non-Boost (avant 100, arriÃ¨re 135/142)
- **Largeur du moyeuÂ :** Boost (avant 110, arriÃ¨re 148) ou Non-Boost (avant 100, arriÃ¨re 135/142)
- **Roue libre :** Shimano/Sram ou XD
- **Roue libre :** Shimano/Sram ou XD

POIDS ROUES

899

TÃ©lÃ©chargÃ© le: 2022-04-20 / Mis Ã jour le: 2022-04-14